componentes para esquadrias

METALPLÁSTICOS IND. E COM. LTDA

VIDRO

WWW.ALUMIFIX.COM.BR

LOJA – (41) 3778.8888
COMERCIAL – (41) 3051.5300

WWW.ALUMIFIX.COM.BR
FONE 41 3778 - 8888 - CEP - 81.650-240
Rua Cel. Luiz José dos Santos, 127 - Boqueirão - Curitiba - PR

LINHA VIDRO TEMPERADO

ARR 1003
ARGOLAS P/PRENDER JANELAS BASCULANTE

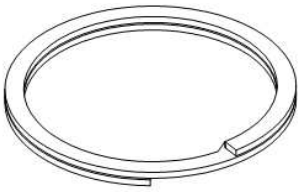

COR 1003
CORRENTE P/ TRINCO BASCULANTE

BOR 1406
BATEDEIRA P/BOX E JANELA DE CORRER

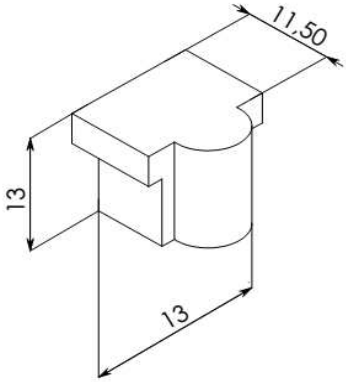

ENG 1000
ENGATE PAR BASCULANTE

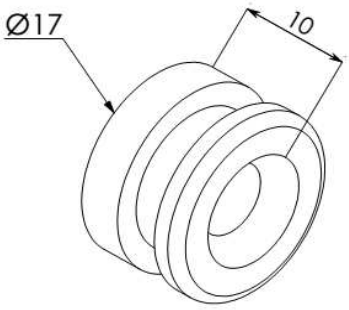

WWW.ALUMIFIX.COM.BR
FONE 41 3778 - 8888 - CEP - 81.650-240
Rua Cel. Luiz José dos Santos, 127 - Boqueirão - Curitiba - PR

LINHA VIDRO TEMPERADO

BAT 1400
BATEDEIRA P/ TRINCO BASCULANTE

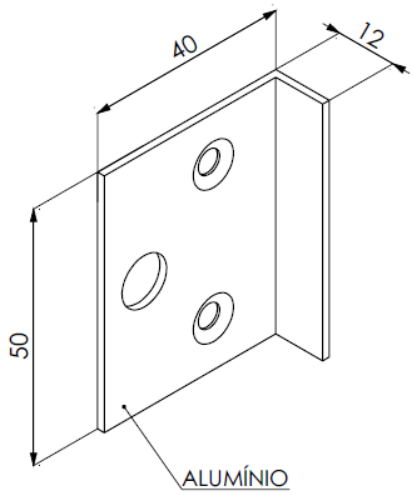

CAP 1200
CAPUCHINHO P/ TRINCO
COM FURO 10mm

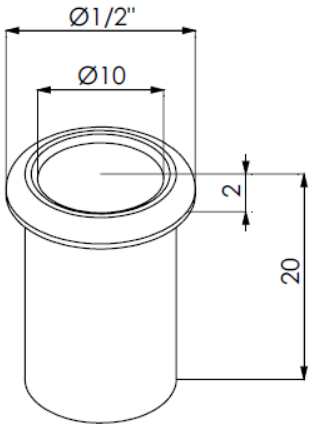

CAP 1408
CONTRA - TRINCO P/1521

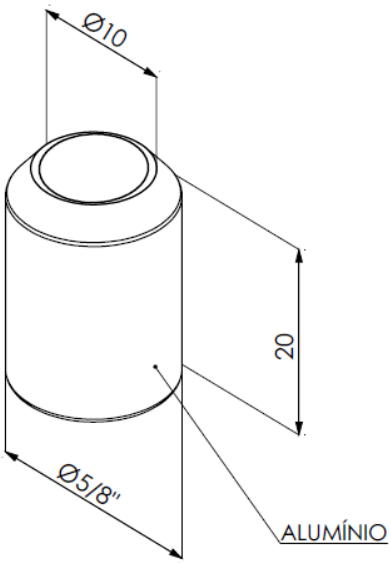

CAS 1408A
CASTANHA P/ TRINCO JANELA
DE CORRER

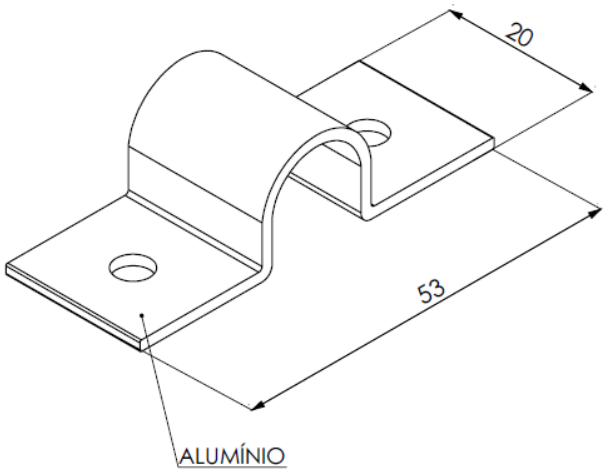

WWW.ALUMIFIX.COM.BR
FONE 41 3778 - 8888 - CEP - 81.650-240
Rua Cel. Luiz José dos Santos, 127 - Boqueirão - Curitiba - PR

LINHA VIDRO TEMPERADO

CON 1504

CONTRA FECHADURA S/ABA PARA FRA 1550 E FRA 1520

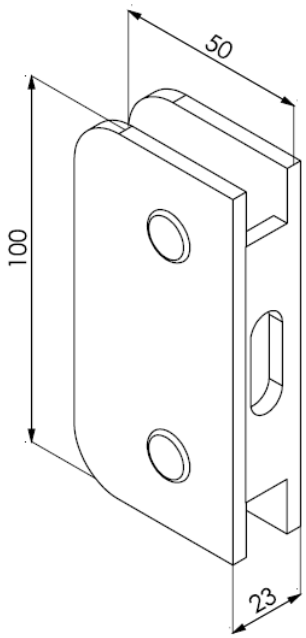

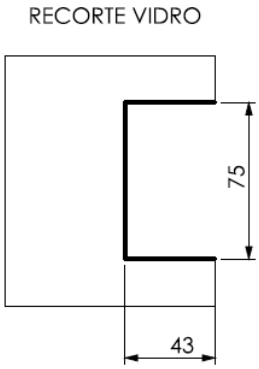

CON 1507

CONTRA FECHADURA C/ABA PARA FRA 1520TA

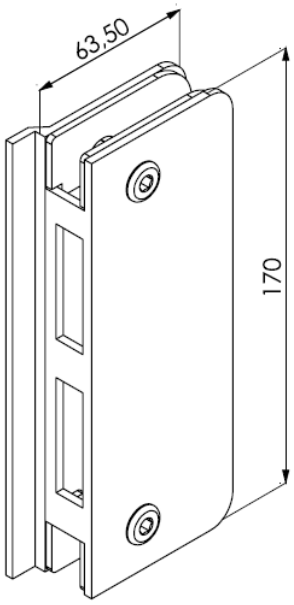

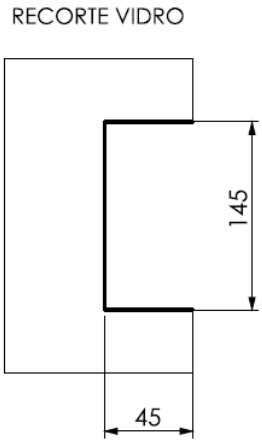

WWW.ALUMIFIX.COM.BR
FONE 41 3778 - 8888 - CEP - 81.650-240
Rua Cel. Luiz José dos Santos, 127 - Boqueirão - Curitiba - PR

LINHA VIDRO TEMPERADO

CON 1504AX
CONTRA FECHADURA PARA FRA-1550(ALVENARIA)

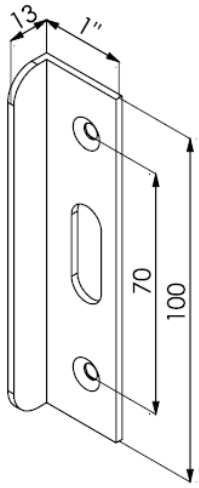

CON 1505
CONTRA FECHADURA PARA FRA 1520TA(ALVENARIA)

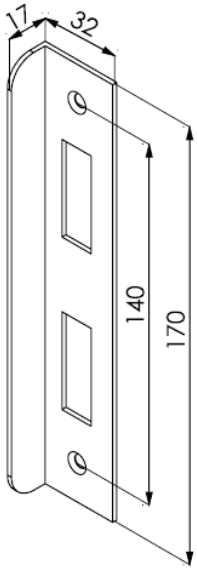

MATERIAL - AÇO OU ALUMÍNIO CONFORME ESPECIFICAÇÃO DO CLIENTE

CON 1511AX
CONTRA FECHADURA PARA FRA 1510(ALVENARIA)

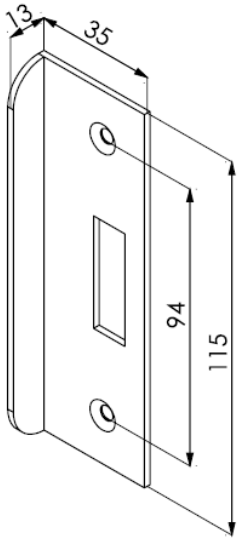

CON 1511AM
CONTRA FECHADURA PARA FRA 1510M(ALVENARIA)

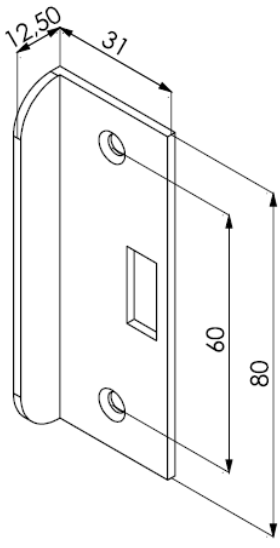

MATERIAL - AÇO OU ALUMÍNIO CONFORME ESPECIFICAÇÃO DO CLIENTE

WWW.ALUMIFIX.COM.BR
FONE 41 3778 - 8888 - CEP - 81.650-240
Rua Cel. Luiz José dos Santos, 127 - Boqueirão - Curitiba - PR

LINHA VIDRO TEMPERADO

CON 1511X

CONTRA FECHADURA PARA FRA 1510X

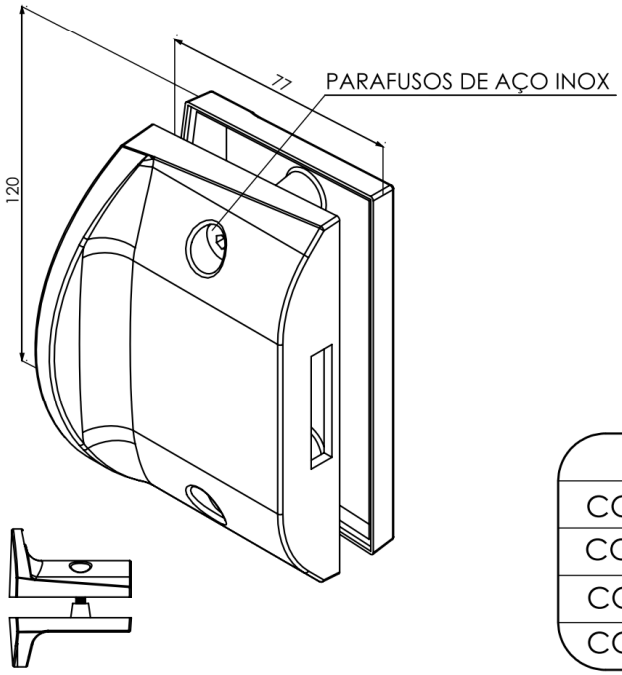

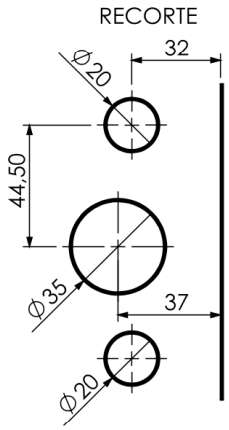

CÓD.	COR
CON 1511X	PRETO
CON 1511XB	BRANCO
CON 1511XM	MARROM
CON 1511XPM	POLIDO METÁLICO

CON 1511M

CONTRA FECHADURA C/ ABA PARA FRA 1510M

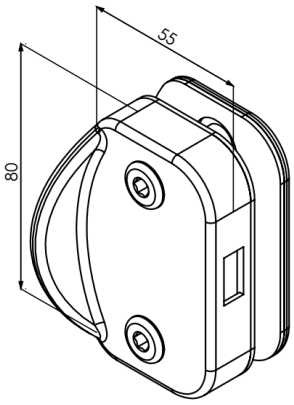

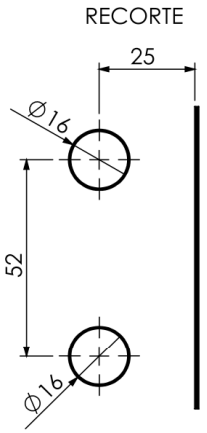

CÓD.	COR
CON 1511M	PRETO
CON 1511MB	BRANCO
CON 1511MM	MARROM
CON 1511MPM	POLIDO METÁLICO

WWW.ALUMIFIX.COM.BR
FONE 41 3778 - 8888 - CEP - 81.650-240
Rua Cel. Luiz José dos Santos, 127 - Boqueirão - Curitiba - PR

LINHA VIDRO TEMPERADO

CON 1519

CONTRA TRINCO S/ ABA PARA TRIN-1519

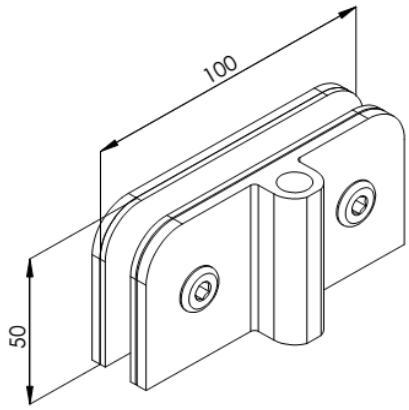

RECORTE

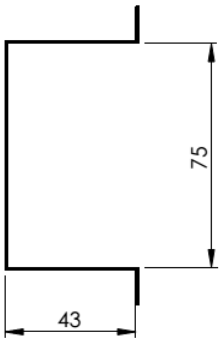

CON 1519A	PRETO
CON 1519AF	FOSCO
CON 1519AB	BRANCO
CON 1519ABH	BRILHANTE
CON 1519ABZ	BRONZE

CON 1524

CONTRA TRINCO S/ABA PARA TRIN-1523

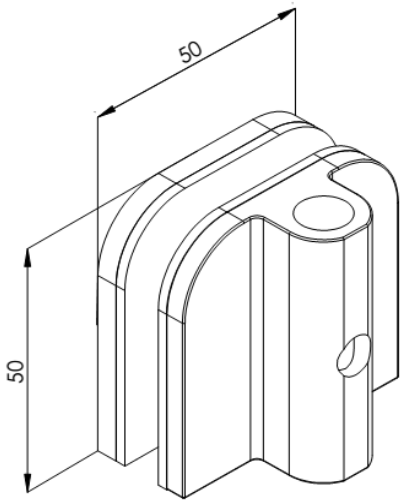

RECORTE

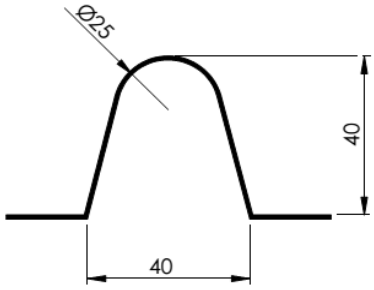

CON 1524	PRETO
CON 1524F	FOSCO
CON 1524B	BRANCO
CON 1524BH	BRILHANTE
CON 1524BZ	BRONZE

WWW.ALUMIFIX.COM.BR
FONE 41 3778 - 8888 - CEP - 81.650-240
Rua Cel. Luiz José dos Santos, 127 - Boqueirão - Curitiba - PR

LINHA VIDRO TEMPERADO

CON 1525

CONTRA TRINCO C/ ABA PARA TRIN-1523

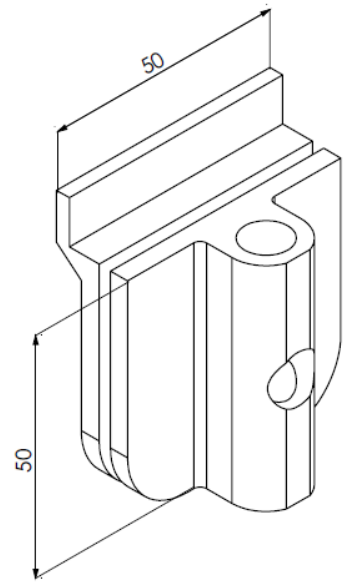

RECORTE

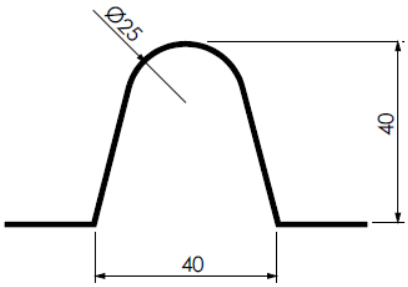

CON 1525	PRETO
CON 1525F	FOSCO
CON 1525B	BRANCO
CON 1525BH	BRILHANTE
CON 1525BZ	BRONZE

CON 1532

CONTRA TRINCO C/ABA PARA TRIN-1519

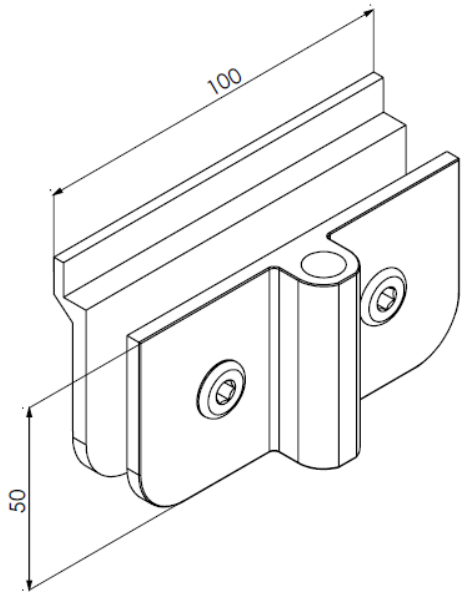

RECORTE

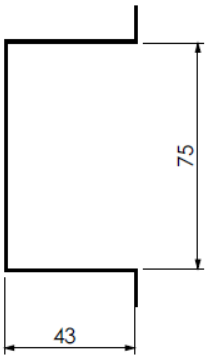

CON 1532	PRETO
CON 1532F	FOSCO
CON 1532B	BRANCO
CON 1532BH	BRILHANTE
CON 1532BZ	BRONZE

Alumifix
perfis e acessórios para esquadrias

WWW.ALUMIFIX.COM.BR
FONE 41 3778 - 8888 - CEP - 81.650-240
Rua Cel. Luiz José dos Santos, 127 - Boqueirão - Curitiba - PR

LINHA VIDRO TEMPERADO

CON 1531
CONTRA FECHADURA C/ ABA PARA FRA-1550 E FRA-1520

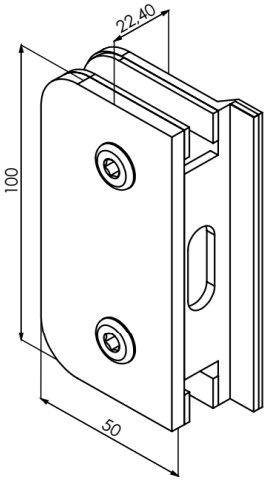

RECORTE

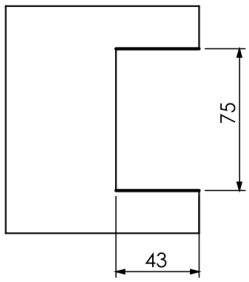

CÓD.	COR
CON 1531	PRETO
CON 1531B	BRANCO
CON 1531M	MARROM
CON 1531PM	POLIDO METÁLICO

CON 1533
CONTRA FECHADURA COM ABA P/ FRA 1535

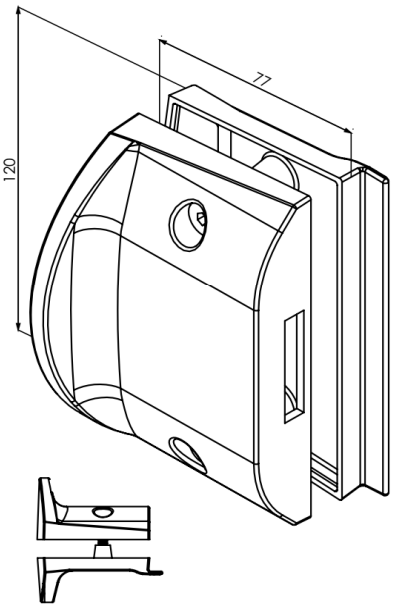

RECORTE

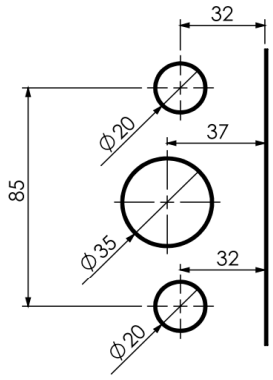

CÓD.	COR
CON 1533	PRETO
CON 1533B	BRANCO
CON 1533M	MARROM
CON 1533PM	POLIDO METÁLICO

WWW.ALUMIFIX.COM.BR
FONE 41 3778 - 8888 - CEP - 81.650-240
Rua Cel. Luiz José dos Santos, 127 - Boqueirão - Curitiba - PR

LINHA VIDRO TEMPERADO

CON 1587VA

CONJUNTO ACESSÓRIOS P/HAS-1587 VIDRO/ALVENARIA

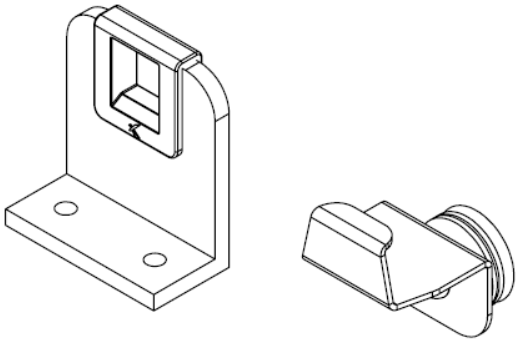

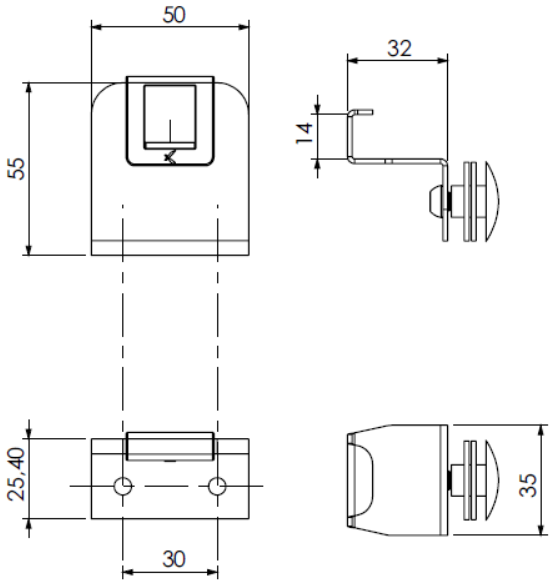

CON 1587VV

CONJUNTO ACESSÓRIOS P/HAS1587 VIDRO/VIDRO

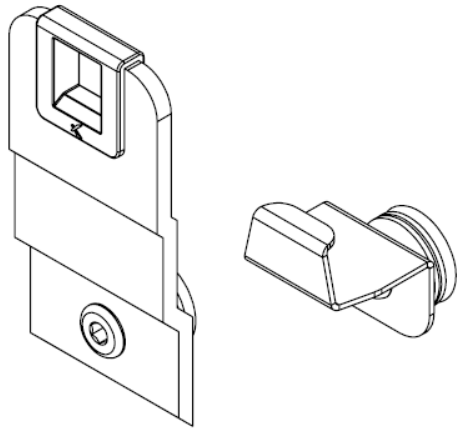

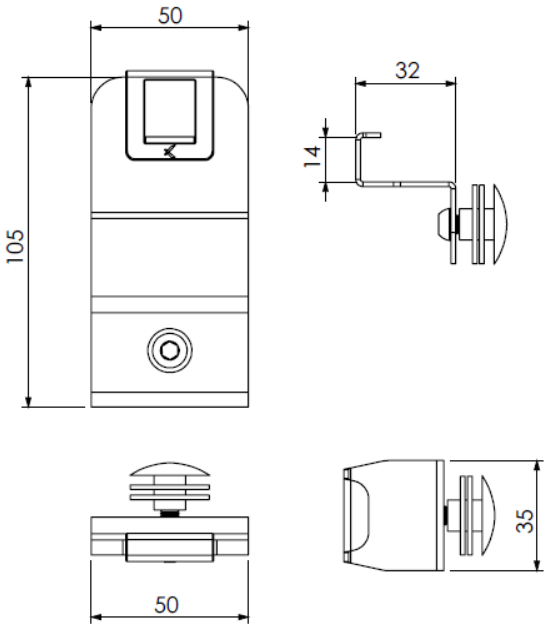

WWW.ALUMIFIX.COM.BR
FONE 41 3778 - 8888 - CEP - 81.650-240
Rua Cel. Luiz José dos Santos, 127 - Boqueirão - Curitiba - PR

LINHA VIDRO TEMPERADO

DOB 1101
DOBRADIÇA SUPERIOR PIVÔT

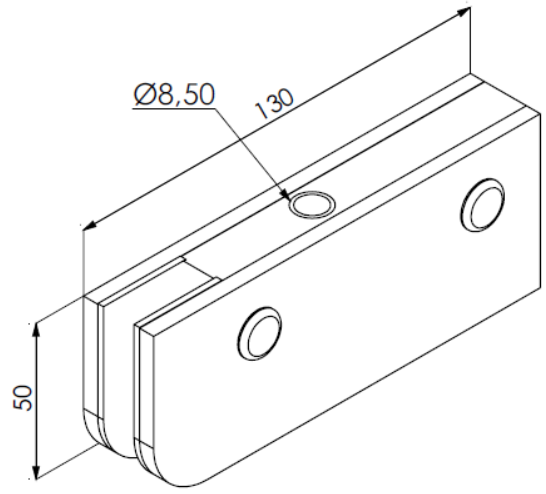

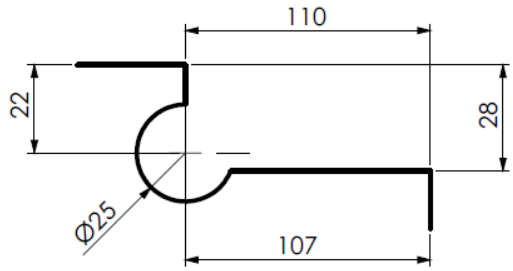

CON 1102
DOBRADIÇA INFERIOR PIVÔT

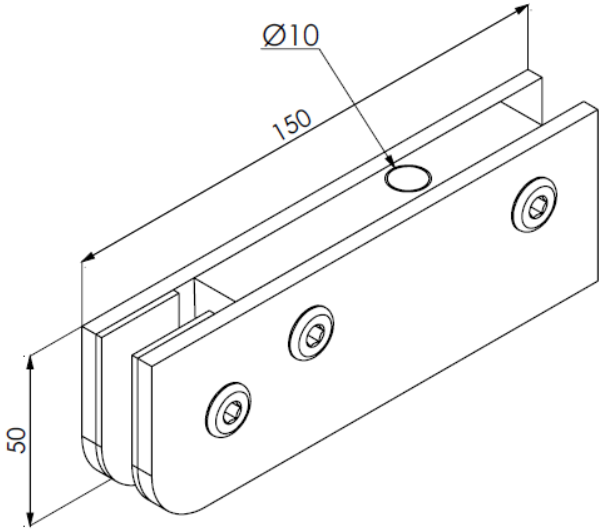

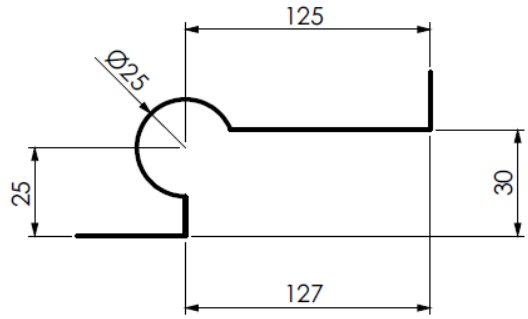

WWW.ALUMIFIX.COM.BR
FONE 41 3778 - 8888 - CEP - 81.650-240
Rua Cel. Luiz José dos Santos, 127 - Boqueirão - Curitiba - PR

LINHA VIDRO TEMPERADO

DOB 1103
DOBRADIÇA INFERIOR P/MOLA

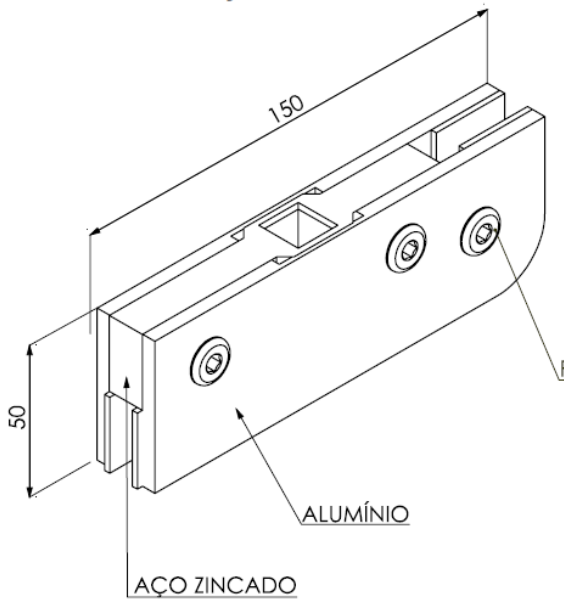

RECORTE

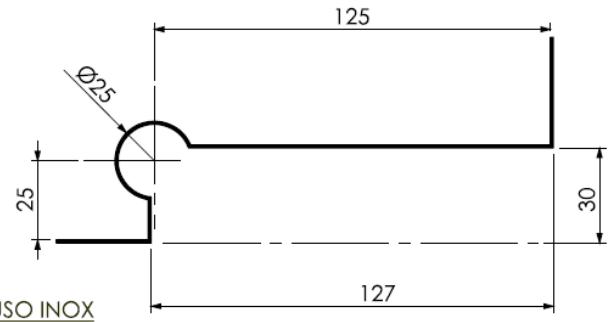

DOB 1114
DOBRADIÇA AUTOMÁTICA P/BOX
EM DESENVOLVIMENTO

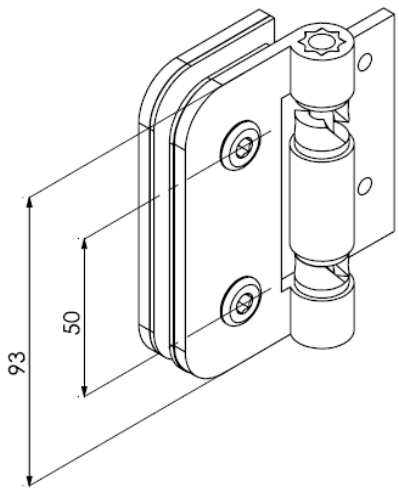

RECORTE

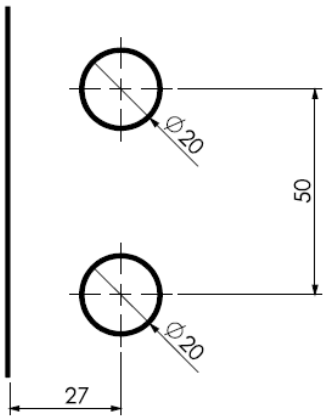

WWW.ALUMIFIX.COM.BR
FONE 41 3778 - 8888 - CEP - 81.650-240
Rua Cel. Luiz José dos Santos, 127 - Boqueirão - Curitiba - PR

LINHA VIDRO TEMPERADO

DOB 1114D/E

DOBRADIÇA AUTOMATICA P/BOX
DIREITA/ESQUERDA

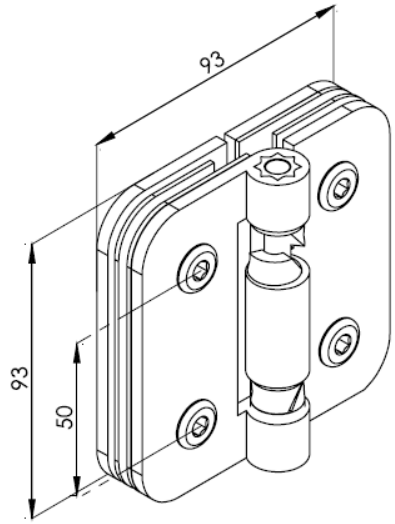

RECORTE

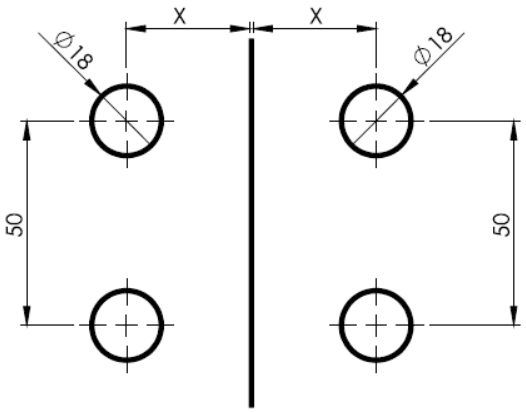

VALORES PARA X

180°	135°	90°
27	30	X

PORTA COLANTE - X= 35
FIXO PASSANTE - X= 43

DOB 1123

DOBRADIÇA PINO P/BASCULANTE

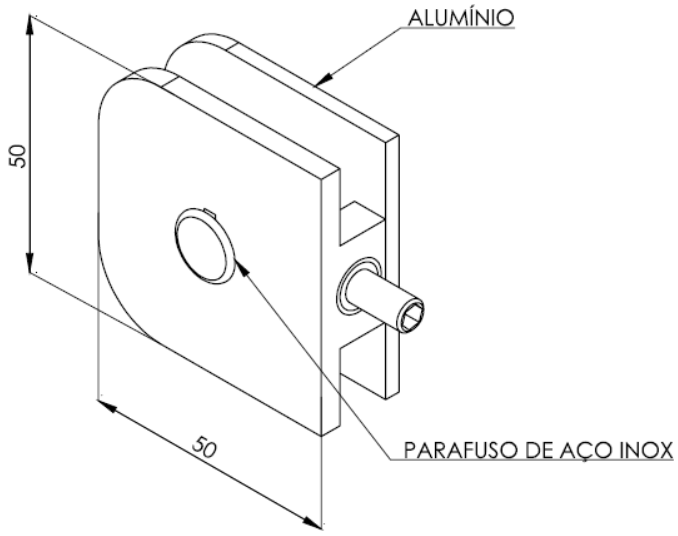

RECORTE

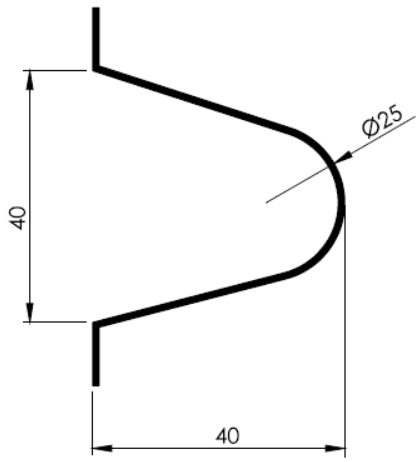

WWW.ALUMIFIX.COM.BR
FONE 41 3778 - 8888 - CEP - 81.650-240
Rua Cel. Luiz José dos Santos, 127 - Boqueirão - Curitiba - PR

LINHA VIDRO TEMPERADO

DOB 1130
DOBRADIÇA LATERAL C /PINO

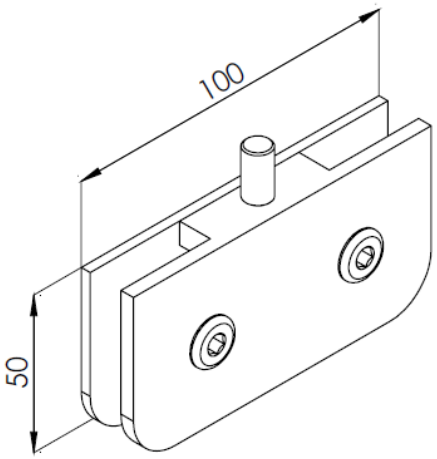

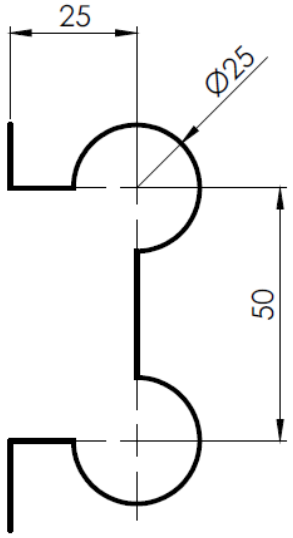

DOB 1131
DOBRADIÇA MAXIM-AR VIDRO/VIDRO (40mm ENTRE FUROS)

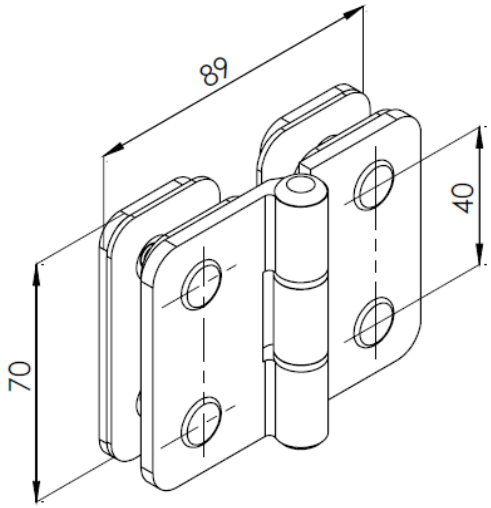

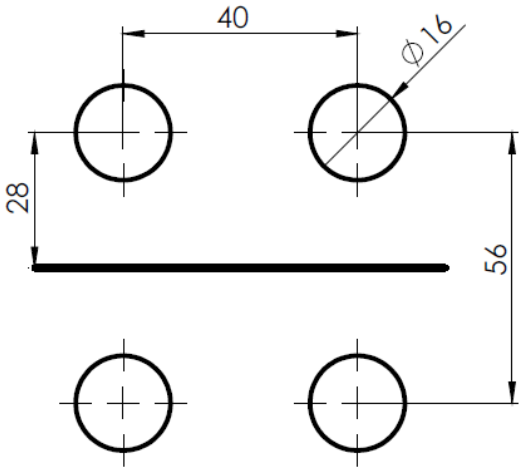

WWW.ALUMIFIX.COM.BR
FONE 41 3778 - 8888 - CEP - 81.650-240
Rua Cel. Luiz José dos Santos, 127 - Boqueirão - Curitiba - PR

LINHA VIDRO TEMPERADO

DOB 1132

DOBRADIÇA MAXIM-AR VIDRO/ALVENARIA (40mm entre furos)

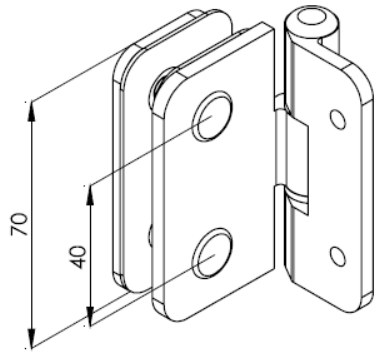

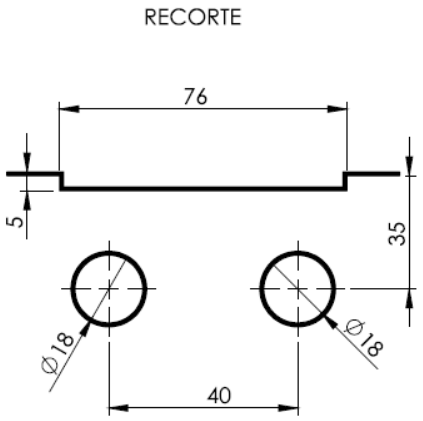

DOB 1133

DOBRADIÇA MAXIM-AR VIDRO/ALVENARIA (50mm entre furos)

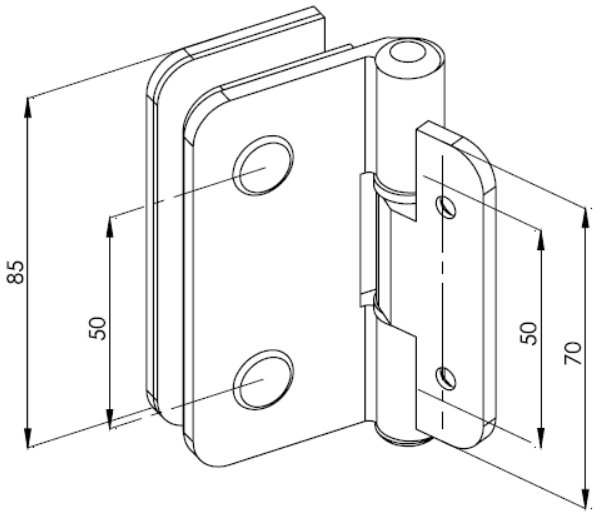

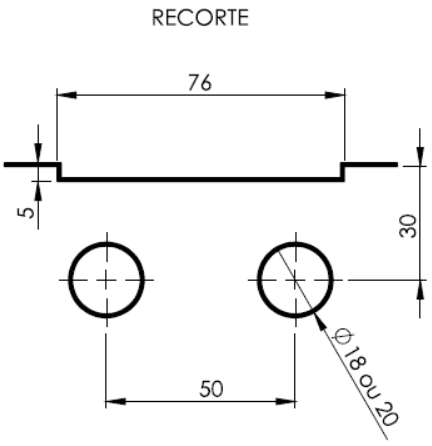

WWW.ALUMIFIX.COM.BR
FONE 41 3778 - 8888 - CEP - 81.650-240
Rua Cel. Luiz José dos Santos, 127 - Boqueirão - Curitiba - PR

LINHA VIDRO TEMPERADO

DOB 1134

DOBRADIÇA MAXIM-AR VIDRO/VIDRO (50mm entre furos)

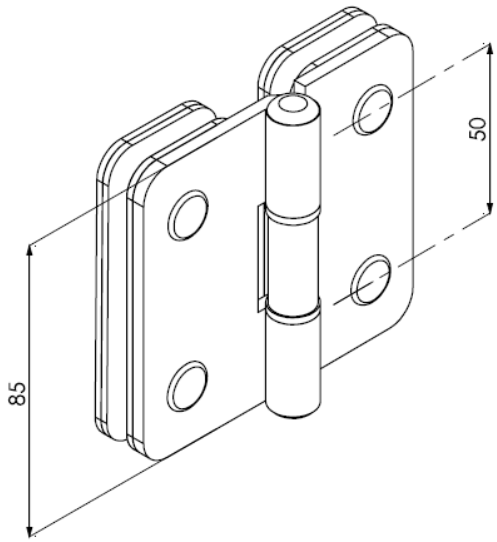

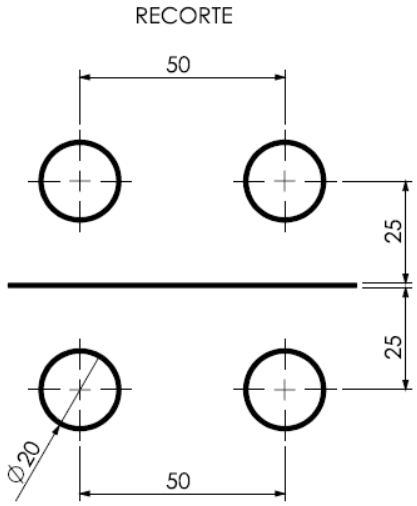

DOB 1136

DOBRADIÇA SIMPLES PEQUENA P/JANELA

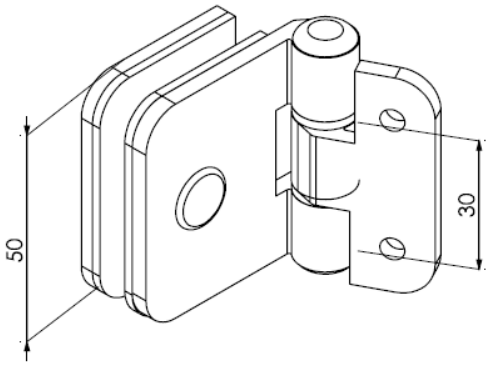

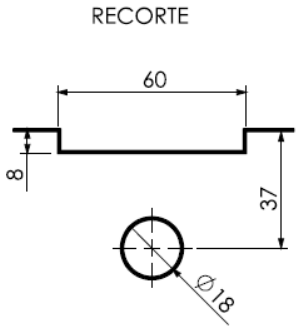

WWW.ALUMIFIX.COM.BR
FONE 41 3778 - 8888 - CEP - 81.650-240
Rua Cel. Luiz José dos Santos, 127 - Boqueirão - Curitiba - PR

LINHA VIDRO TEMPERADO

DOB 1137
DOBRADIÇA LATERAL HORIZONTAL V/V

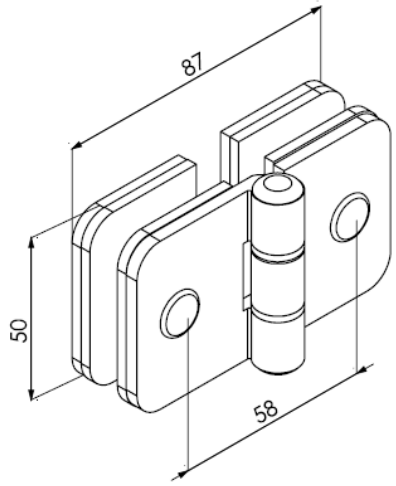

RECORTE

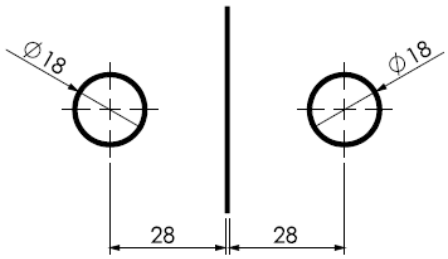

DOB 1230
DOBRADIÇA P/BASCULANTE

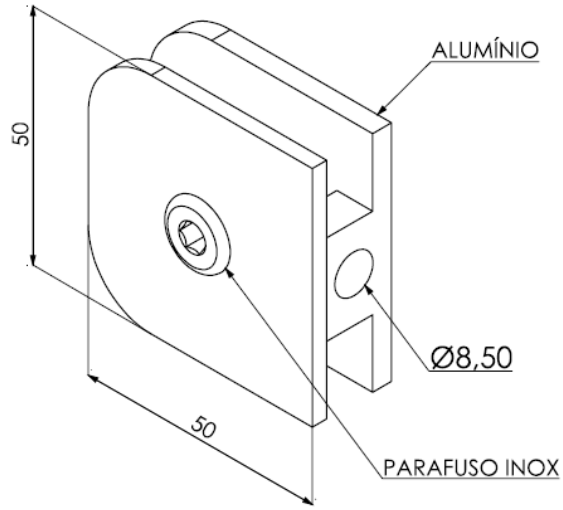

RECORTE

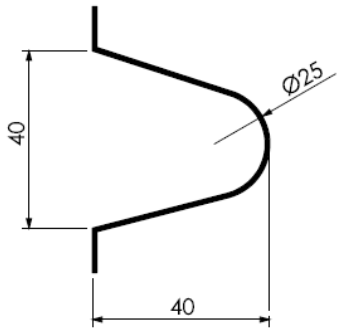

DOB 1230	PRETO
DOB 1230F	FOSCO
DOB 1230B	BRANCO
DOB 1230BH	BRILHANTE
DOB 1230BZ	BRONZE

WWW.ALUMIFIX.COM.BR
FONE 41 3778 - 8888 - CEP - 81.650-240
Rua Cel. Luiz José dos Santos, 127 - Boqueirão - Curitiba - PR

LINHA VIDRO TEMPERADO

DOB 1231
DOBRADIÇA PARA BASCULANTE

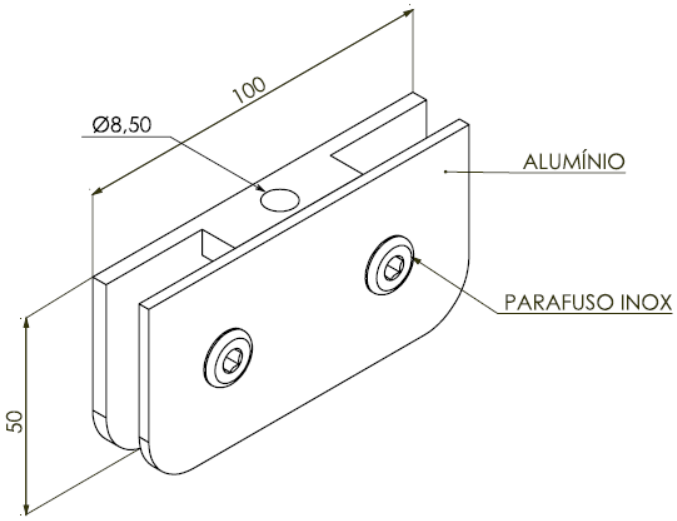

RECORTE

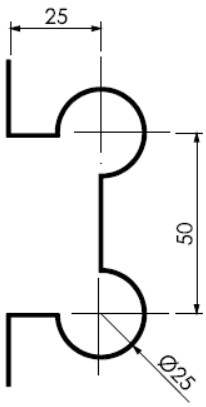

DOB 1231	PRETO
DOB 1131F	FOSCO
DOB 1131B	BRANCO
DOB 1131BH	BRILHANTE
DOB 1131BZ	BRONZE

FAC 1209
FAÇÃO SIMPLES P/LATERAL E BANDEIRA

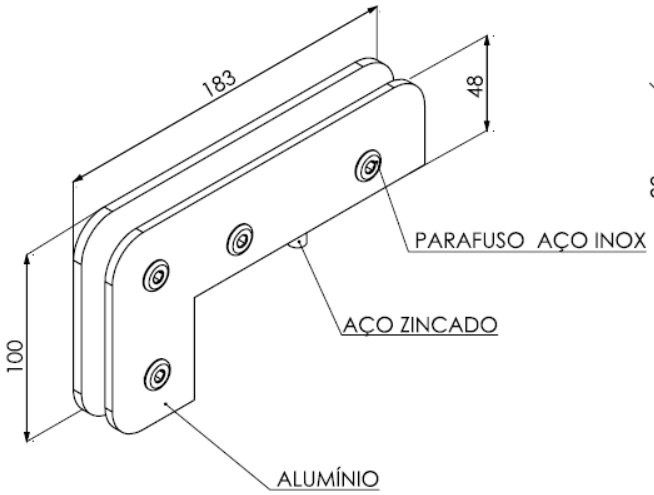

RECORTE

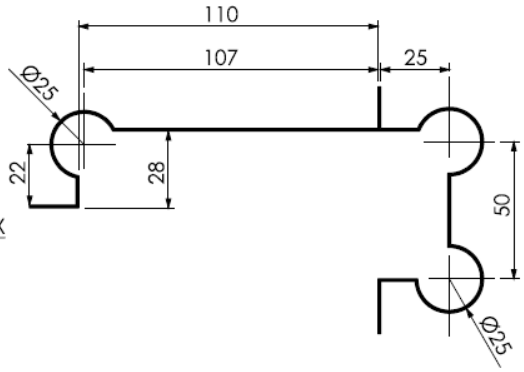

WWW.ALUMIFIX.COM.BR
FONE 41 3778 - 8888 - CEP - 81.650-240
Rua Cel. Luiz José dos Santos, 127 - Boqueirão - Curitiba - PR

LINHA VIDRO TEMPERADO

FEC 1570

FECHO CENTRAL VIDRO/VIDRO BATE-FECHA

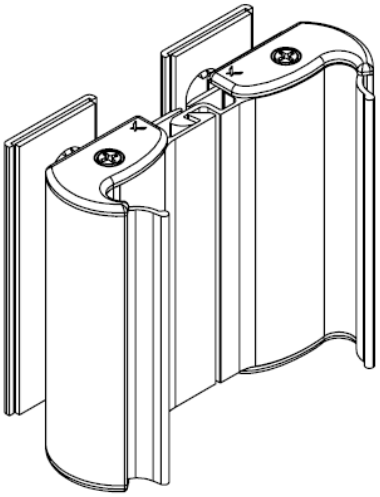

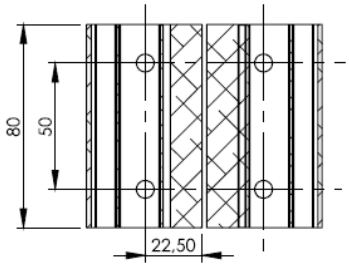

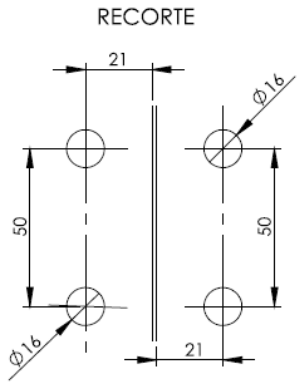

CÓDIGO	COR	FURO FIXA.
FEC 1570	PRETO	REDONDO
FEC 1570B	BRANCO	REDONDO
FEC 1570BZ	BRONZE	REDONDO
FEC 1570F	FOSCO	REDONDO

FEC 1571

FECHO LATERAL VIDRO/ALVENARIA BATE-FECHA

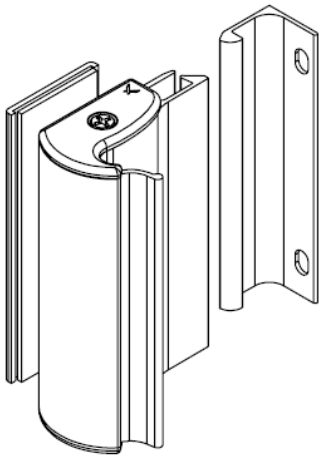

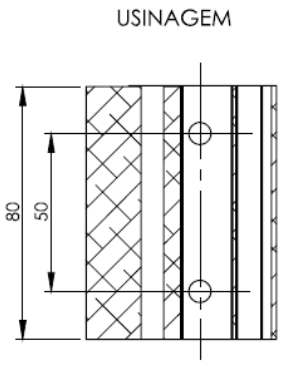

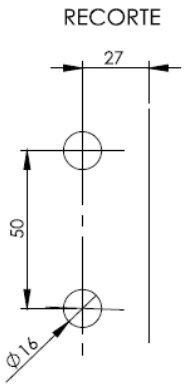

CÓDIGO	COR	FURO FIXA.
FEC 1571	PRETO	REDONDO
FEC 1571B	BRANCO	REDONDO
FEC 1571BZ	BRONZE	REDONDO
FEC 1571F	FOSCO	REDONDO

WWW.ALUMIFIX.COM.BR
FONE 41 3778 - 8888 - CEP - 81.650-240
Rua Cel. Luiz José dos Santos, 127 - Boqueirão - Curitiba - PR

FEC 1585

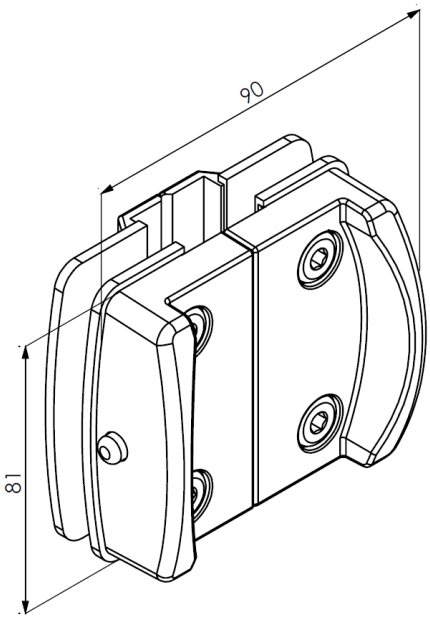

Recorte

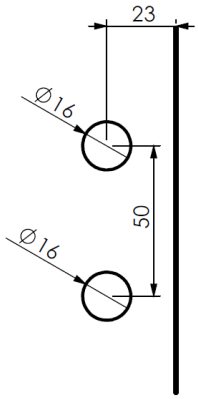

WWW.ALUMIFIX.COM.BR
FONE 41 3778 - 8888 - CEP - 81.650-240
Rua Cel. Luiz José dos Santos, 127 - Boqueirão - Curitiba - PR

SUPORTES SPIDER

SPD 1500
PRISIONEIRO MÓVEL DO VIDRO

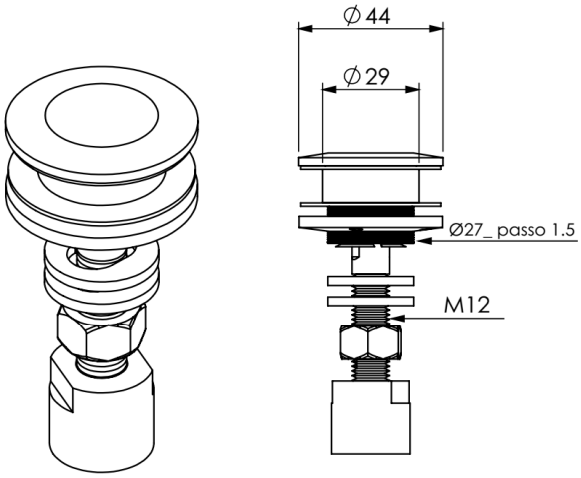

SPD 1510
PRISIONEIRO CENTRAL DO VIDRO

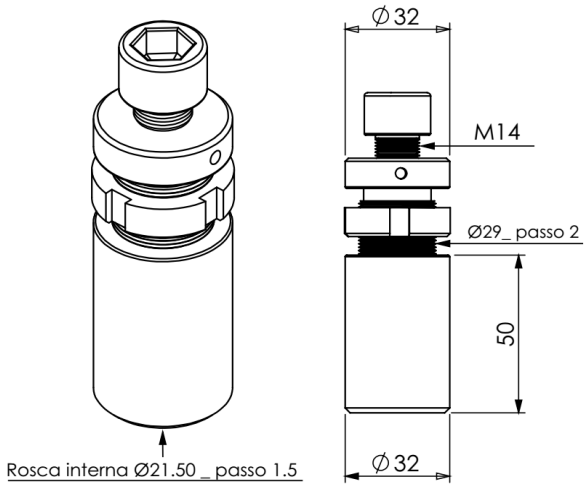

FM 1501LT
SUPORTE SPIDER 1 BRAÇO
Material: Aço Inox 304

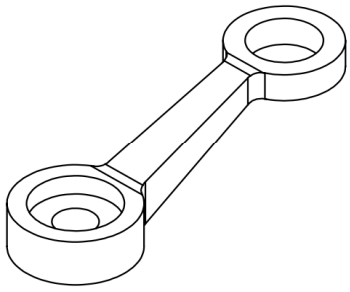

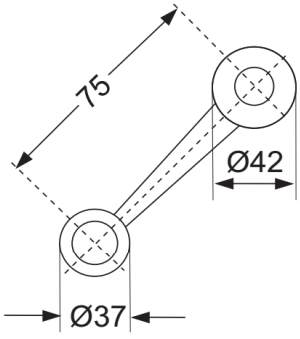

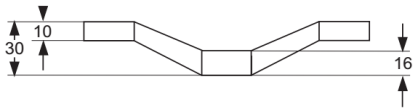

Obs: Ambientes de extrema maresia recomenda-se análise técnica ou aço inóx 316L

WWW.ALUMIFIX.COM.BR
FONE 41 3778 - 8888 - CEP - 81.650-240
Rua Cel. Luiz José dos Santos, 127 - Boqueirão - Curitiba - PR

SUPORTES SPIDER

FM 1502HT

SUPORTE SPIDER 2 BRAÇOS
Material: Aço Inox 304

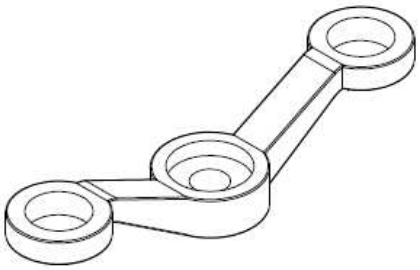

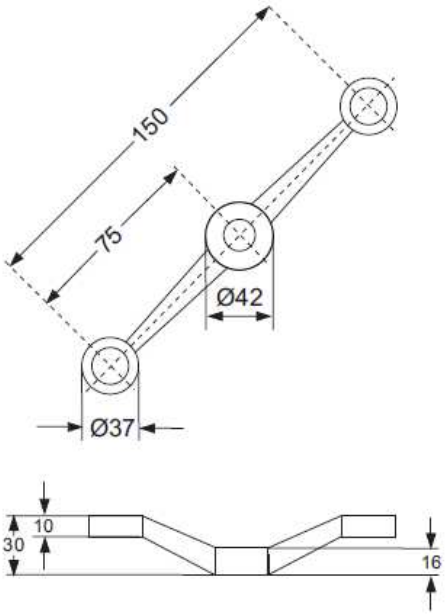

Obs: Ambientes de extrema maresia recomenda-se análise técnica ou aço inóx 316L

FM 1502LT

SUPORTE SPIDER 2 BRAÇOS
Material: Aço Inox 304

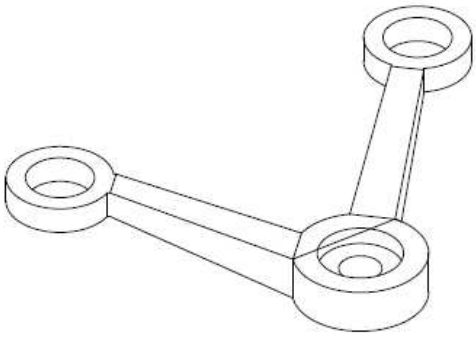

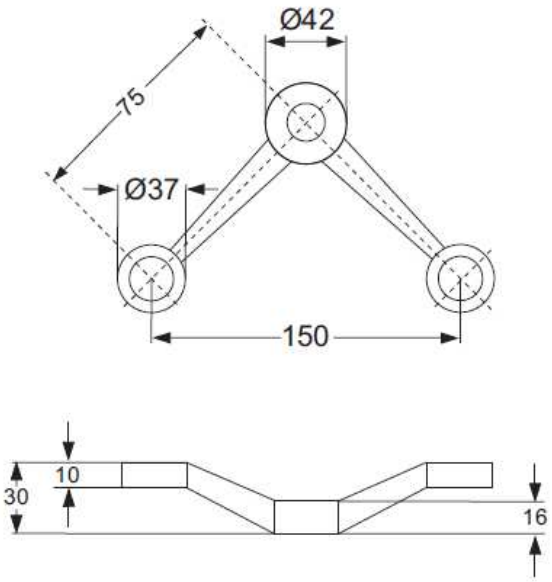

Obs: Ambientes de extrema maresia recomenda-se análise técnica ou aço inóx 316L

WWW.ALUMIFIX.COM.BR
FONE 41 3778 - 8888 - CEP - 81.650-240
Rua Cel. Luiz José dos Santos, 127 - Boqueirão - Curitiba - PR

SUPORTES SPIDER

FM 1503T

SUPORTE SPIDER 3 BRAÇOS
Material: Aço Inox 304

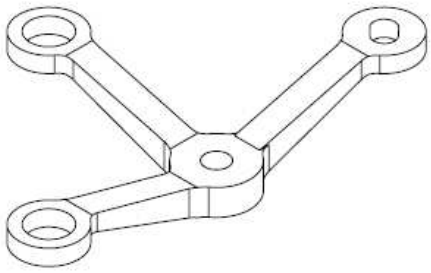

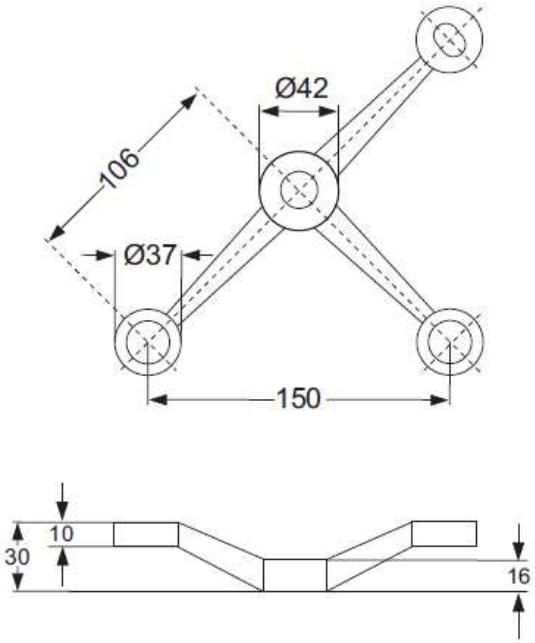

Obs: Ambientes de extrema maresia recomenda-se análise técnica ou aço inóx 316L

FM 1504T

SUPORTE SPIDER 4 BRAÇOS
Material: Aço Inox 304

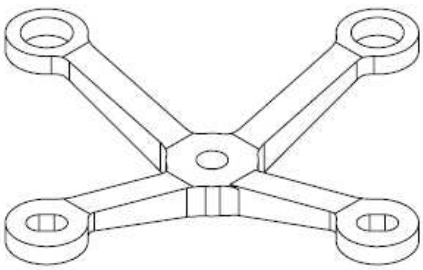

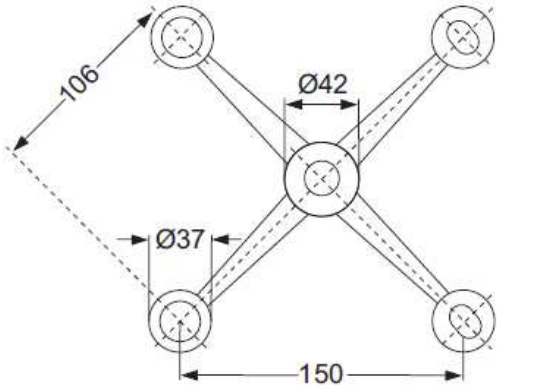

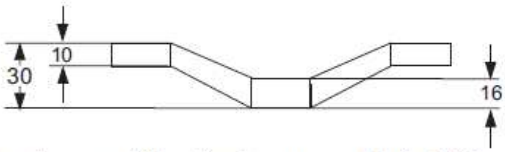

Obs: Ambientes de extrema maresia recomenda-se análise técnica ou aço inóx 316L

Alumifix
perfis e acessórios para esquadrias

WWW.ALUMIFIX.COM.BR
FONE 41 3778 - 8888 - CEP - 81.650-240
Rua Cel. Luiz José dos Santos, 127 - Boqueirão - Curitiba - PR

LINHA VIDRO TEMPERADO

FRA 1510X
FECHADURA P/PORTA DE CORRER

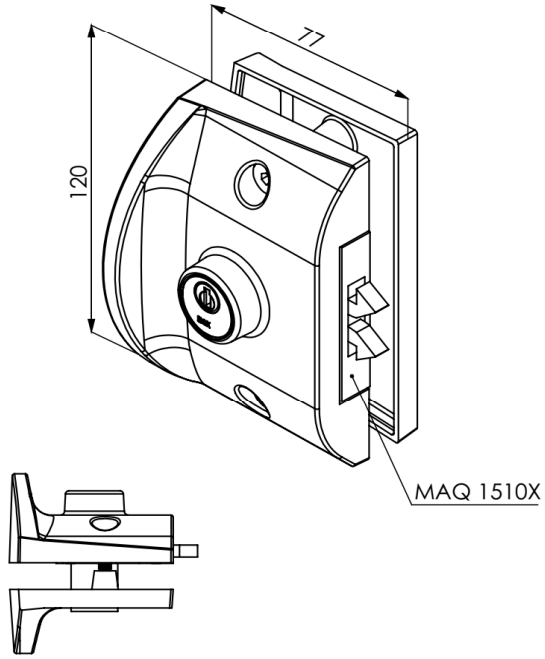

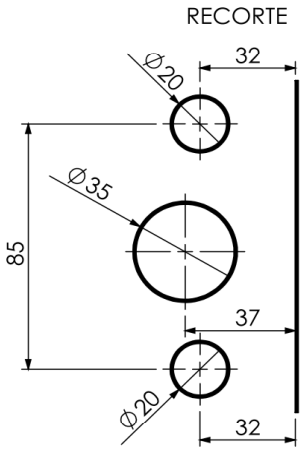

CÓD.	CÓR
FRA 1510X	PRETO
FRA1510XB	BRANCO
FRA1510XM	MARROM
FRA1510XPM	POLIDO METÁLICO

FRA 1510M
FECHADURA P/PORTA DE CORRER

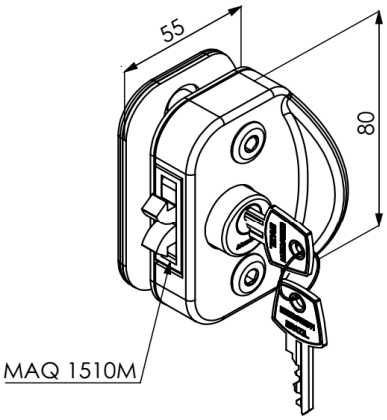

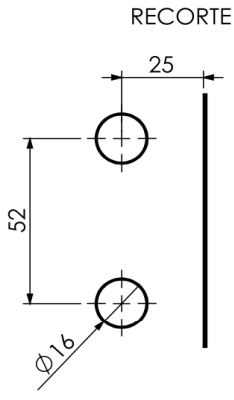

CÓD.	CÓR
FRA 1510M	PRETO
FRA1510MB	BRANCO
FRA1510MM	MARROM
FRA1510MPM	POLIDO METÁLICO

WWW.ALUMIFIX.COM.BR
FONE 41 3778 - 8888 - CEP - 81.650-240
Rua Cel. Luiz José dos Santos, 127 - Boqueirão - Curitiba - PR

LINHA VIDRO TEMPERADO

FRA 1520
FECHADURA DE CENTRO COM 2 CILINDROS

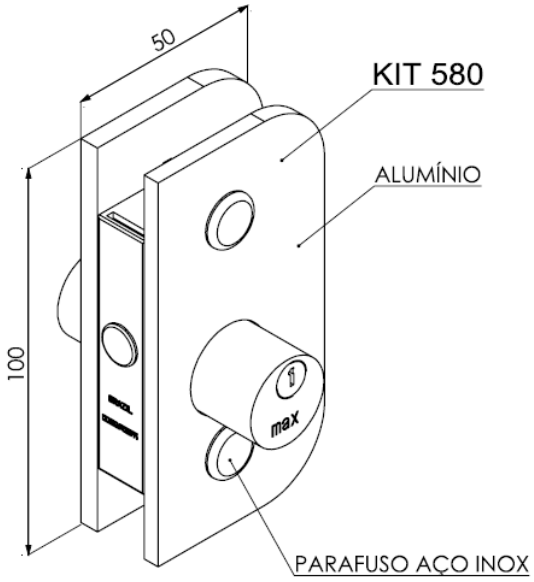

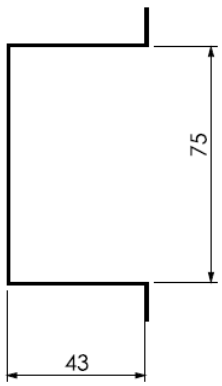

FRA 1520TA
FECHADURA DE CENTRO C/MAÇANETA COM 2 CILINDROS

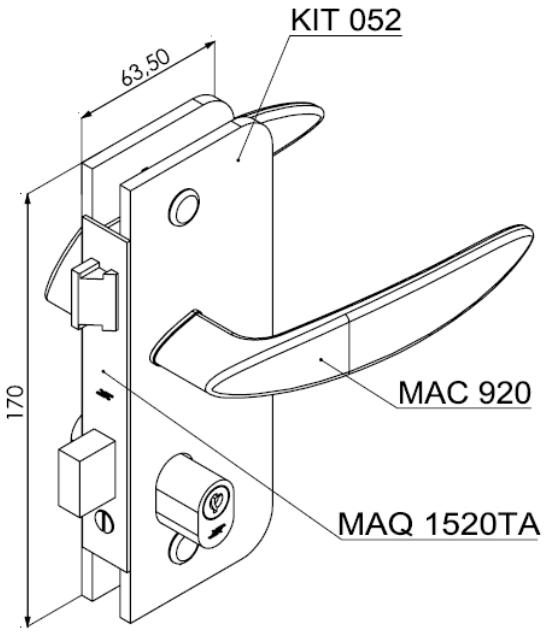

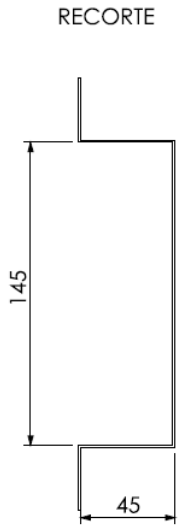

WWW.ALUMIFIX.COM.BR
FONE 41 3778 - 8888 - CEP - 81.650-240
Rua Cel. Luiz José dos Santos, 127 - Boqueirão - Curitiba - PR

LINHA VIDRO TEMPERADO

FRA 1535
FECHADURA DE CENTRO COM 1 CILINDRO

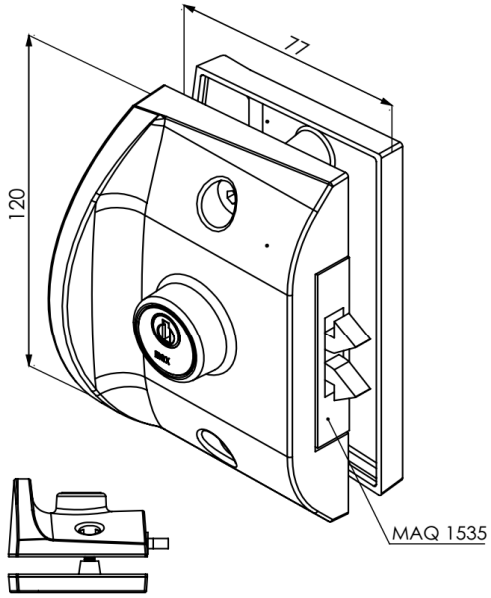

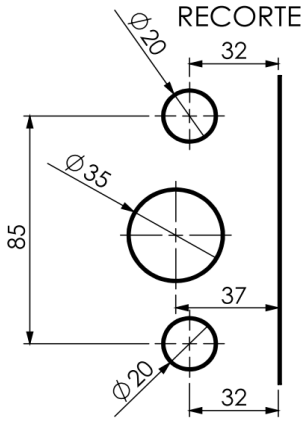

FRA 1550
FECHADURA CENTRAL COM TERRA CHAVE

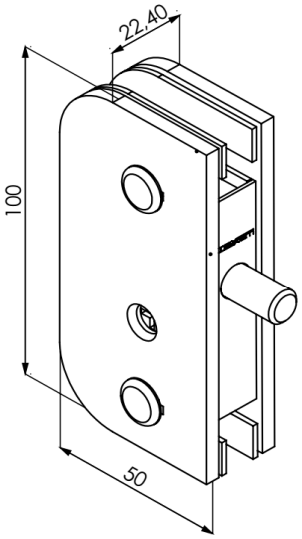

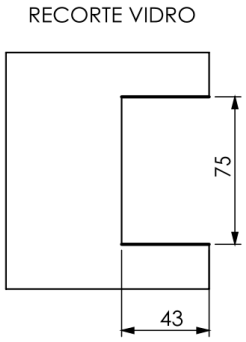

WWW.ALUMIFIX.COM.BR
FONE 41 3778 - 8888 - CEP - 81.650-240
Rua Cel. Luiz José dos Santos, 127 - Boqueirão - Curitiba - PR

LINHA VIDRO TEMPERADO

FRA 1912
FECHADURA PARA VITRINE

GRA 1334
GRAPA PARA SACADA 50×65

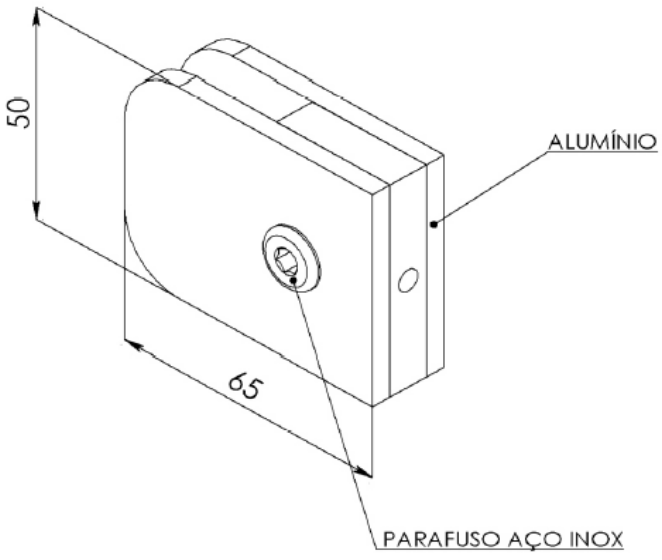

WWW.ALUMIFIX.COM.BR
FONE 41 3778 - 8888 - CEP - 81.650-240
Rua Cel. Luiz José dos Santos, 127 - Boqueirão - Curitiba - PR

LINHA VIDRO TEMPERADO

HAS 1587
HASTE P/MAXIM-AR VIDRO

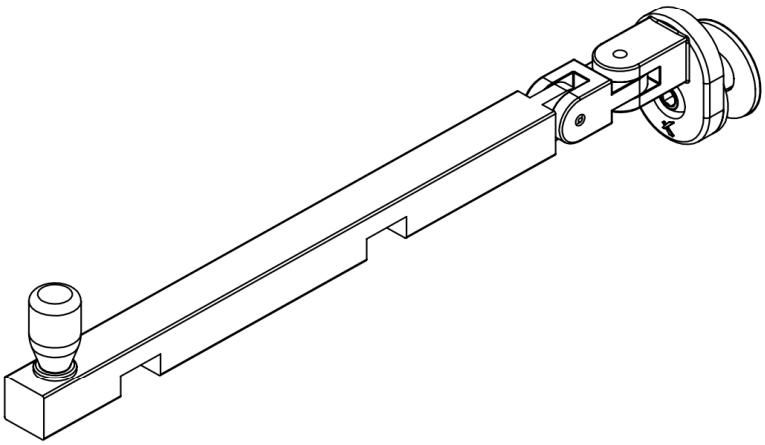

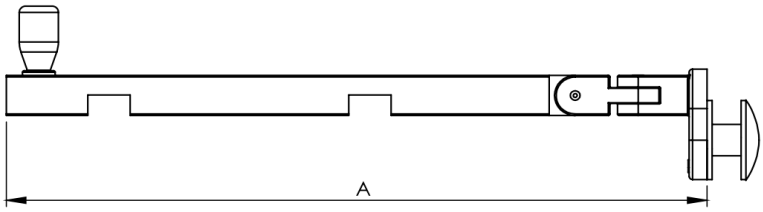

"A"
150 mm
200 mm
250 mm
300 mm
350 mm
400 mm
450 mm
500 mm
550 mm
600 mm

RECORTE

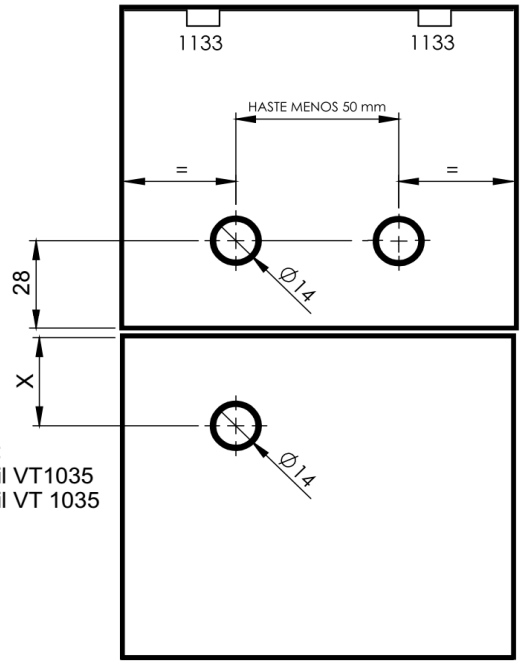

Valores para X:
28mm com perfil VT1035
36mm sem perfil VT 1035

WWW.ALUMIFIX.COM.BR
FONE 41 3778 - 8888 - CEP - 81.650-240
Rua Cel. Luiz José dos Santos, 127 - Boqueirão - Curitiba - PR

LINHA VIDRO TEMPERADO

MA 1710M
MINI CONJUNTO MÃO AMIGO

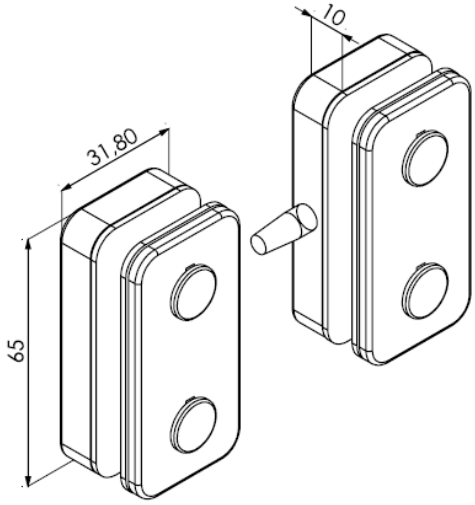

RECORTE

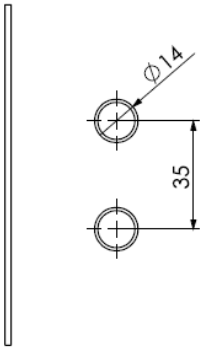

Transpasse de 100mm

MA 1710
CONJUNTO MÃO AMIGO

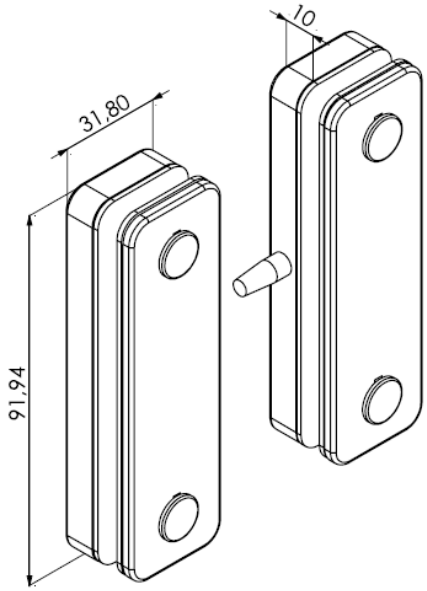

RECORTE

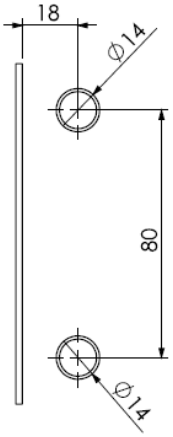

Transpasse de 68mm

WWW.ALUMIFIX.COM.BR
FONE 41 3778 - 8888 - CEP - 81.650-240
Rua Cel. Luiz José dos Santos, 127 - Boqueirão - Curitiba - PR

MAÇANETAS

MAC 729
MAÇANETA PARA KIT 052

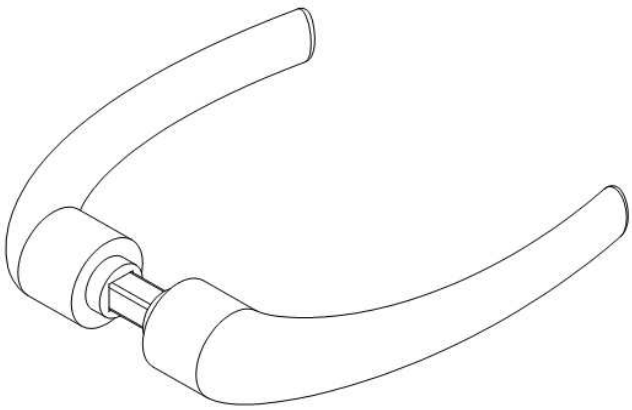

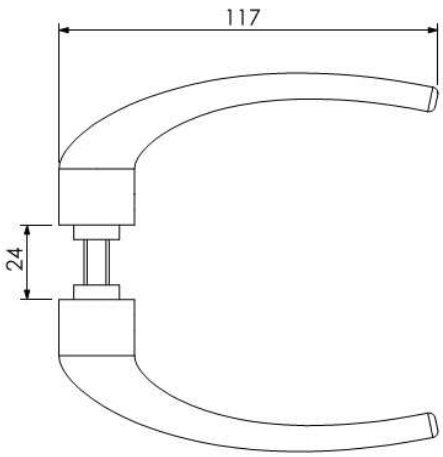

MAC 920
MAÇANETA PARA KIT 052

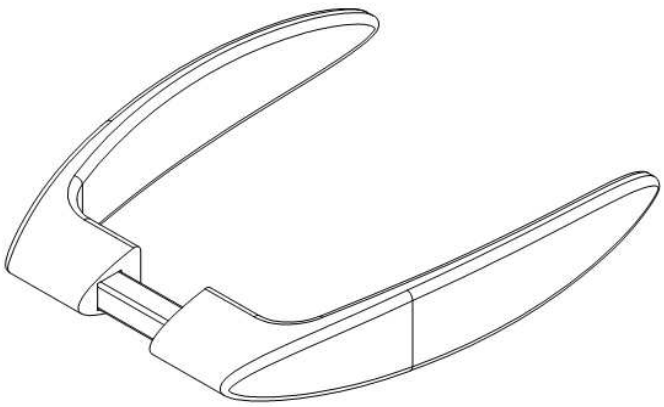

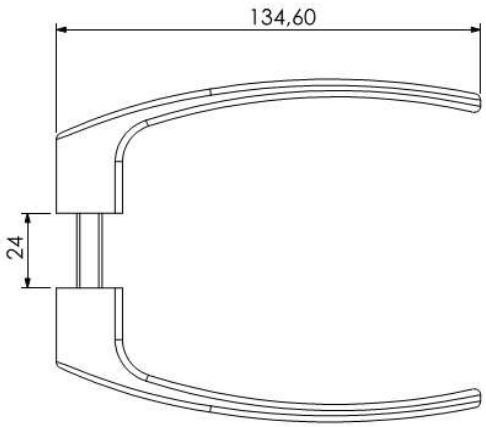

WWW.ALUMIFIX.COM.BR
FONE 41 3778 - 8888 - CEP - 81.650-240
Rua Cel. Luiz José dos Santos, 127 - Boqueirão - Curitiba - PR

MOLAS HIDRÁULICAS

MOL A530

MOLA AEREA P/PORTA DE 25 A 45Kg

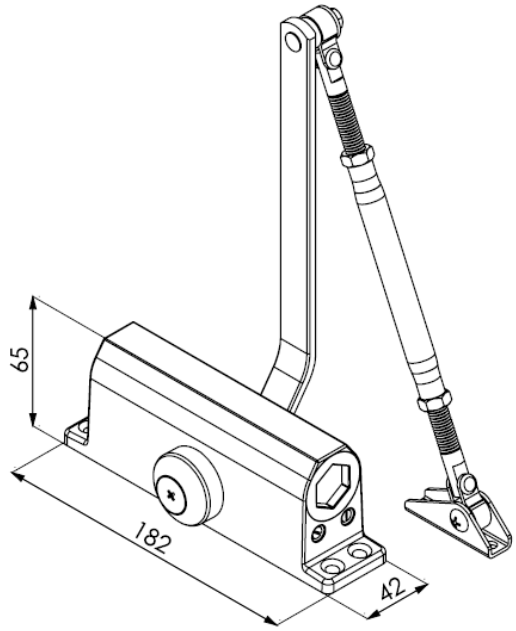

MOLA DE PISO

MOLA DE PISO P/ PORTAS

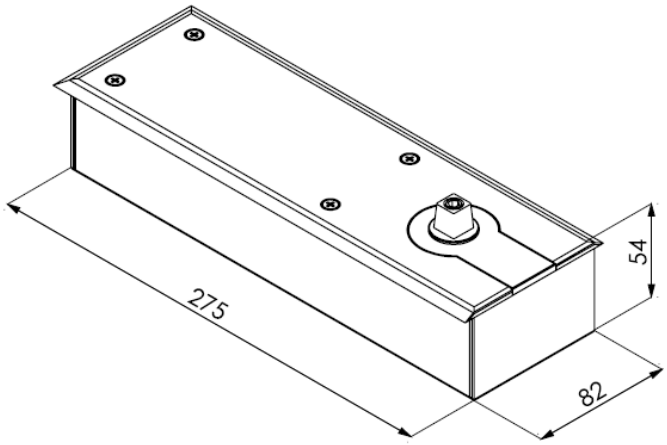

CÓDIGO	PESO SUPORTADO
MOL P330	Até 75Kg
MOL P310	Até 120Kg

Alumifix
perfis e acessórios para esquadrias

WWW.ALUMIFIX.COM.BR
FONE 41 3778 - 8888 - CEP - 81.650-240
Rua Cel. Luiz José dos Santos, 127 - Boqueirão - Curitiba - PR

KIT BOX 8mm

CAL 933
CALÇO DE REGULAGEM

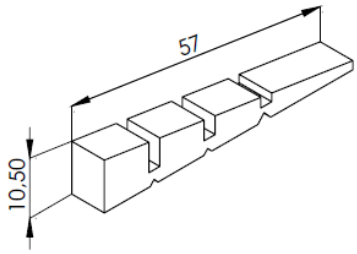

NYL 1405
AMORTECEDOR

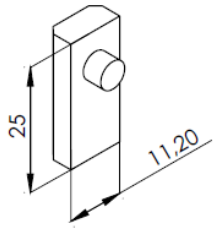

NYL 1407
BATENTE INFERIOR

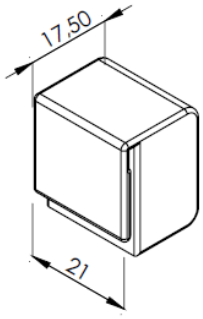

NYL 1408
GUIA DA PORTA

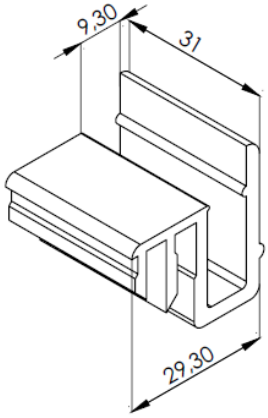

NYL 1413
CALÇO DO FIXADOR

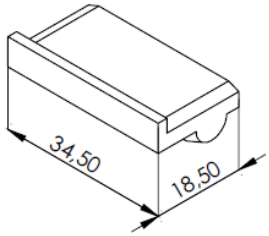

NYL 1415
BATENTE SUPERIOR

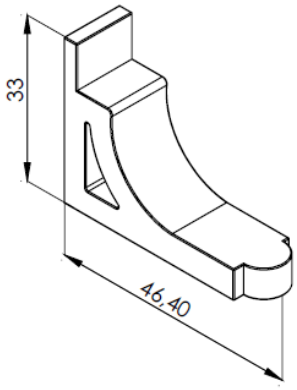

NYL 1416
FIXADOR DO TRILHO SUPERIOR

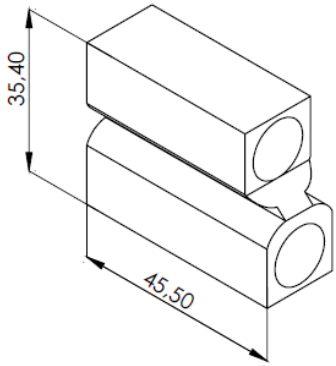

NYL 1421D
ARREMATE DIREITO DO TRILHO SUPERIOR

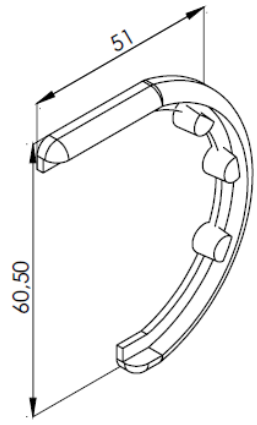

NYL 1421E
ARREMATE ESQUERDO DO TRILHO SUPERIOR

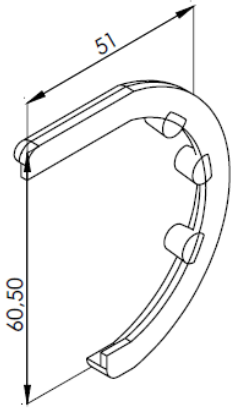

WWW.ALUMIFIX.COM.BR
FONE 41 3778 - 8888 - CEP - 81.650-240
Rua Cel. Luiz José dos Santos, 127 - Boqueirão - Curitiba - PR

VIDRO TEMPERADO

PAR 15VT

PARAFUSO VIDRO TEMPERADO - AÇO INOX

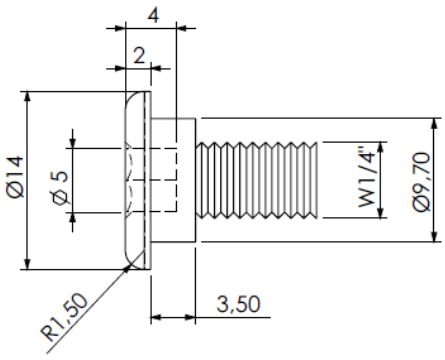

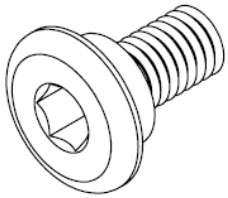

PAR 30VT

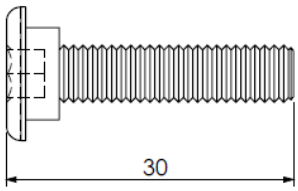

PAR 20VT

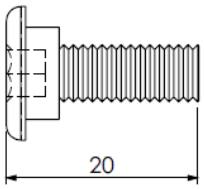

PAR 17VT

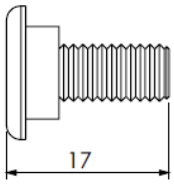

PAR 1122

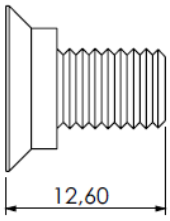

POR VT

PORCA VIDRO TEMPERADO - ALUMÍNIO

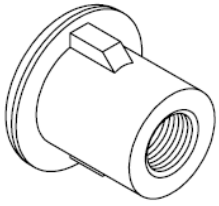

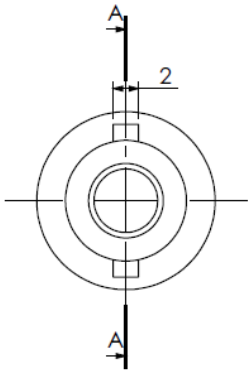

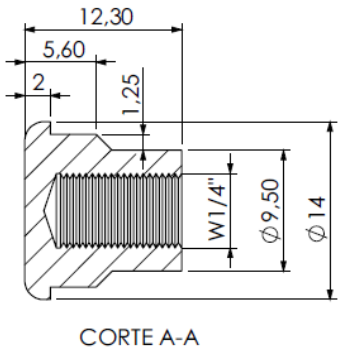

CORTE A-A

WWW.ALUMIFIX.COM.BR
FONE 41 3778 - 8888 - CEP - 81.650-240
Rua Cel. Luiz José dos Santos, 127 - Boqueirão - Curitiba - PR

LINHA VIDRO TEMPERADO

PIV 1009
PIVÔT P/DOBRADIÇAS
SUPERIORES E LATERAIS

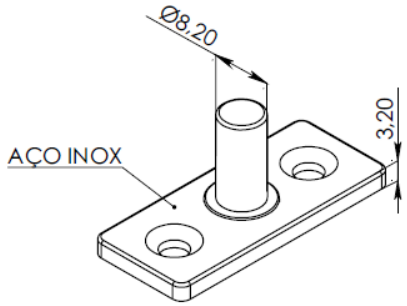

PIV 1014
PIVÔT P/ DOBRADIÇA INFERIOR 1102

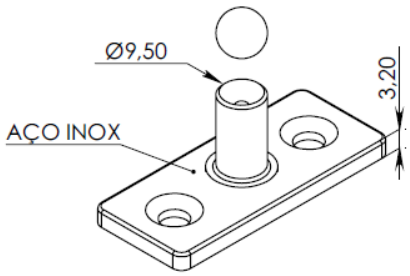

PUX 43S
PUXADOR TUBULAR

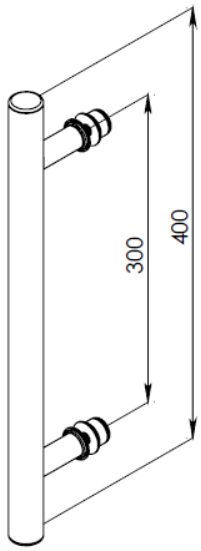

PUX 3016
PUXADOR TUBULAR
MODELO "H"

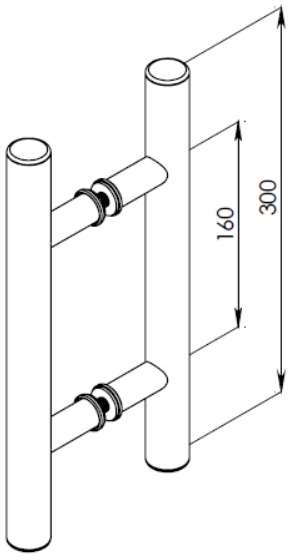

WWW.ALUMIFIX.COM.BR
FONE 41 3778 - 8888 - CEP - 81.650-240
Rua Cel. Luiz José dos Santos, 127 - Boqueirão - Curitiba - PR

LINHA VIDRO TEMPERADO

PUX 40C30
PUXADOR ALUMÍNIO BARRA CURVA

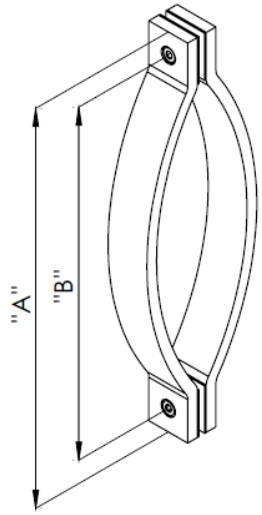

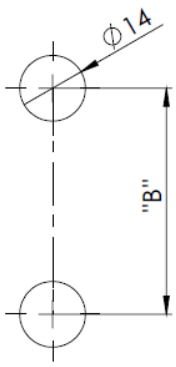

CÓDIGO	"B"
30C20	200
40C30	300
40C35	350
50C30	300
50C40	400
60C30	300

PUX 40R30
PUXADOR ALUMÍNIO BARRA RETA

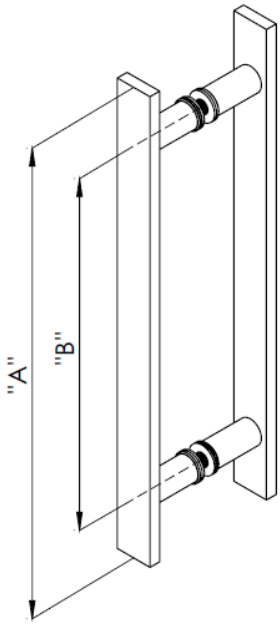

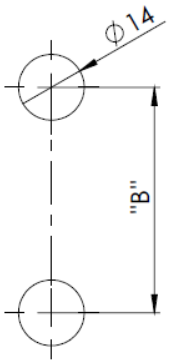

CÓDIGO	"B"
30R20	200
40R20	200
40R30	300
40R40	400
40R50	500
50R20	200
50R30	300
50R40	400
60R30	300
60R40	400
60R50	500
70R40	400
70R50	500
70R60	600
80R30	300
80R40	400
80R50	500
80R60	600
80R70	700

WWW.ALUMIFIX.COM.BR
FONE 41 3778 - 8888 - CEP - 81.650-240
Rua Cel. Luiz José dos Santos, 127 - Boqueirão - Curitiba - PR

LINHA VIDRO TEMPERADO

PUX 276
PUXADOR AUTO ADESIVO P/ TRANSPASSE

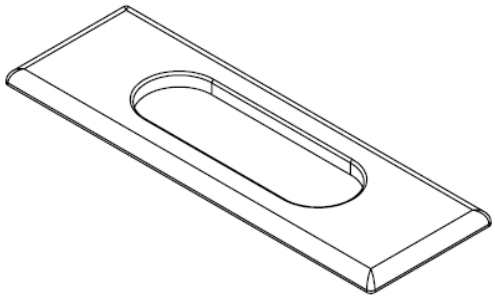

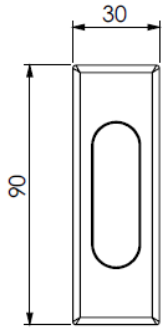

PUX 276	PRETO
PUX 276B	BRANCA
PUX 276CR	CROMADO
PUX 276BR	BRONZE
PUX 276F	FOSCA

PUX 376
PUXADOR TUBULAR MODELO DORMA

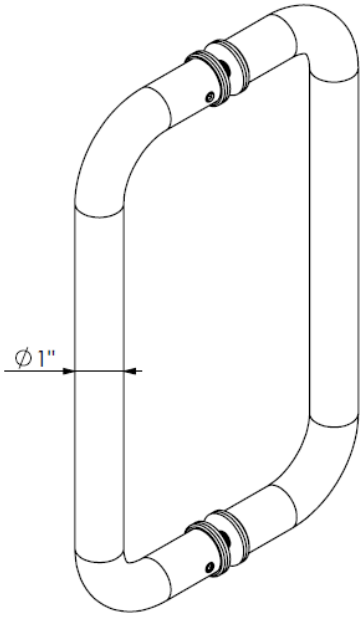

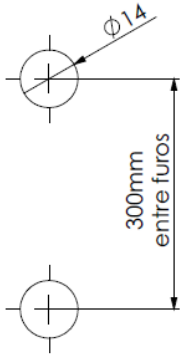

PUX 376	PRETO
PUX 376B	BRANCA
PUX 376CR	CROMADO
PUX 376BZ	BRONZE
PUX 376B	FOSCA

WWW.ALUMIFIX.COM.BR
FONE 41 3778 - 8888 - CEP - 81.650-240
Rua Cel. Luiz José dos Santos, 127 - Boqueirão - Curitiba - PR

LINHA VIDRO TEMPERADO

PUX 376H

PUXADOR TUBULAR MODELO "H"

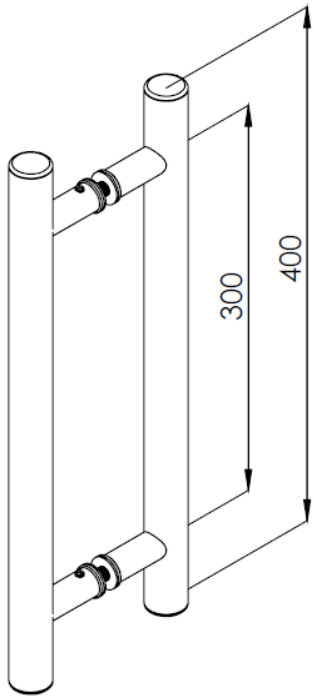

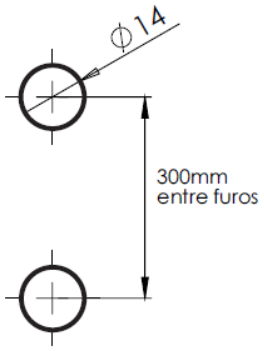

PUX 376H	PRETO
PUX 376HB	BRANCA
PUX 376HBR	BRONZE
PUX 376HF	FOSCA
PUX 376HCR	CROMADO

PUX 376S

PUXADOR TUBULAR MODELO "S"

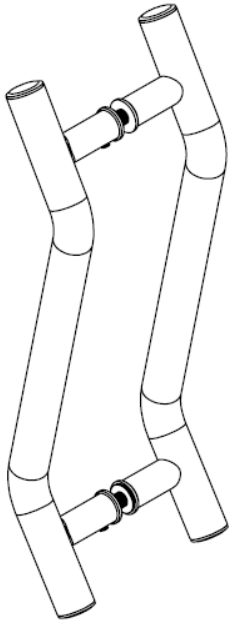

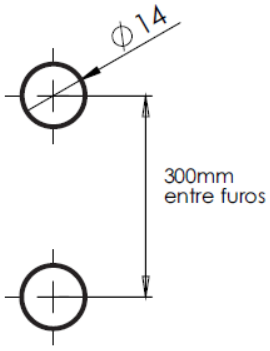

PUX 376S	PRETO
PUX 376SB	BRANCA
PUX 376SBR	BRONZE
PUX 376SF	FOSCA
PUX 376SCR	CROMADO

Alumifix
perfis e acessórios para esquadrias

WWW.ALUMIFIX.COM.BR
FONE 41 3778 - 8888 - CEP - 81.650-240
Rua Cel. Luiz José dos Santos, 127 - Boqueirão - Curitiba - PR

LINHA VIDRO TEMPERADO

PUX 476
PUXADOR TUBULAR MODELO "H" CURTO

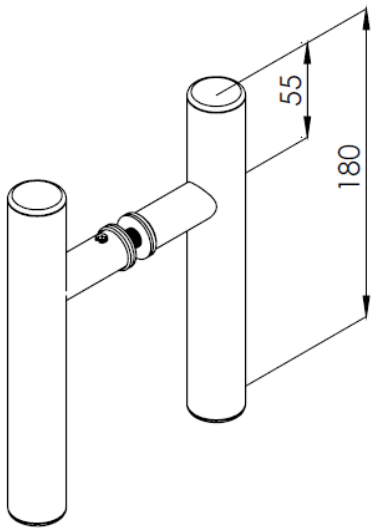

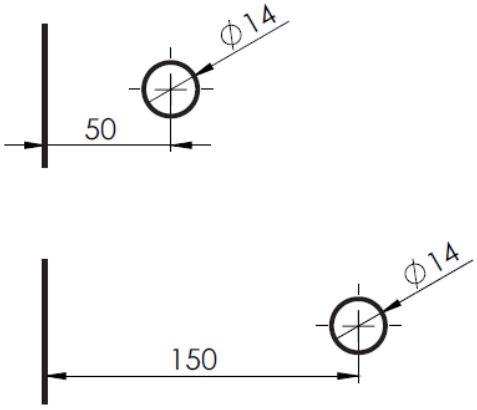

PUX 476	PRETO
PUX 476B	BRANCA
PUX 476BR	BRONZE
PUX 476F	FOSCA
PUX 476CR	CROMADO

PUX 576H
PUXADOR TUBULAR MODELO "H"

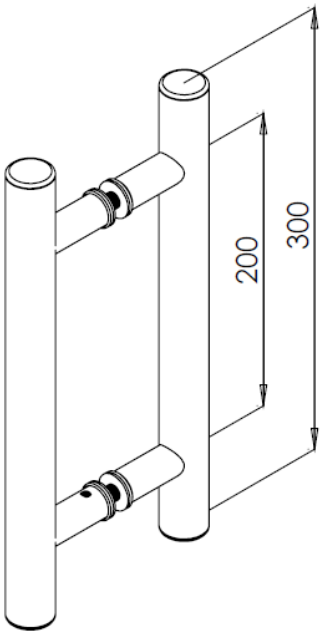

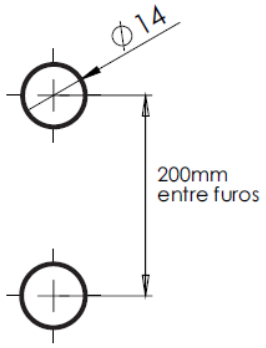

PUX 576H	PRETO
PUX 576HB	BRANCA
PUX 576HBR	BRONZE
PUX 576HF	FOSCA
PUX 576HCR	CROMADO

WWW.ALUMIFIX.COM.BR
FONE 41 3778 - 8888 - CEP - 81.650-240
Rua Cel. Luiz José dos Santos, 127 - Boqueirão - Curitiba - PR

LINHA VIDRO TEMPERADO

PUX 1630
PUXADOR DUPLO PARA BOX

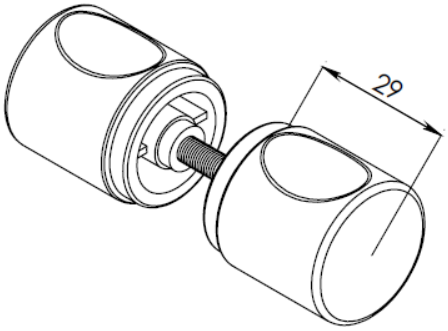

PUX 1631
PUXADOR SIMPLES PARA BOX

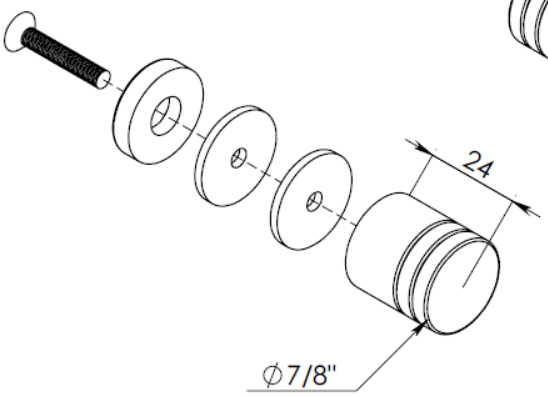

PUX 1635
PUXADOR DUPLO PARA BOX

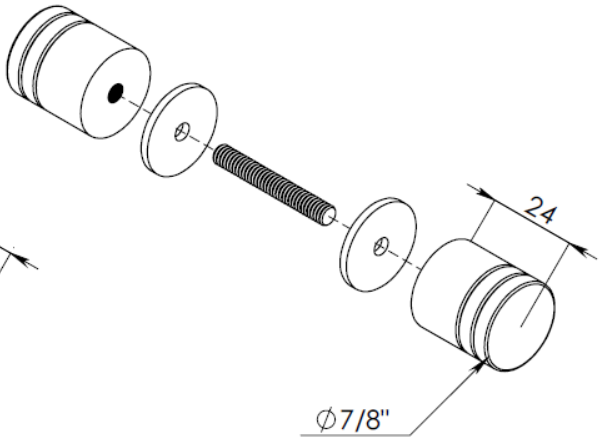

WWW.ALUMIFIX.COM.BR
FONE 41 3778 - 8888 - CEP - 81.650-240
Rua Cel. Luiz José dos Santos, 127 - Boqueirão - Curitiba - PR

LINHA VIDRO TEMPERADO

PUX 153A
PUXADOR SIMPLES P/BOX

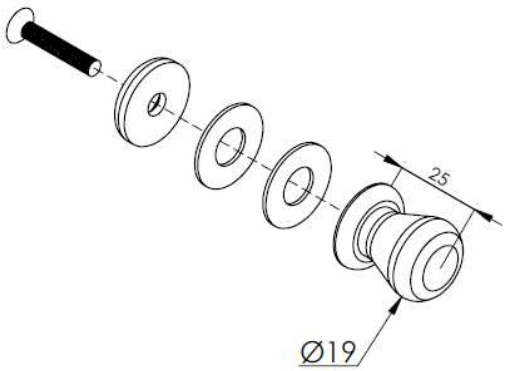

PUX 154A
PUXADOR DUPLO P/BOX

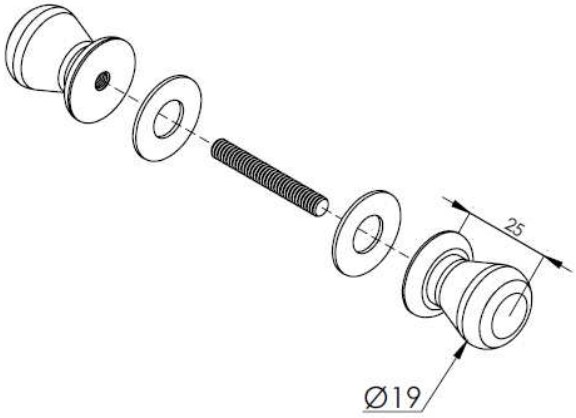

PUX 1612
PUXADOR P/PORTA DE VIDRO

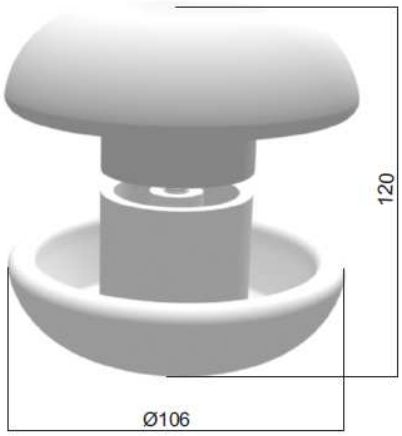

PUX 1614
PUXADOR P/PORTA DE VIDRO

WWW.ALUMIFIX.COM.BR
FONE 41 3778 - 8888 - CEP - 81.650-240
Rua Cel. Luiz José dos Santos, 127 - Boqueirão - Curitiba - PR

LINHA VIDRO TEMPERADO

PUX 1670
PUXADOR SIMPLES P/PORTA
DE CORRER

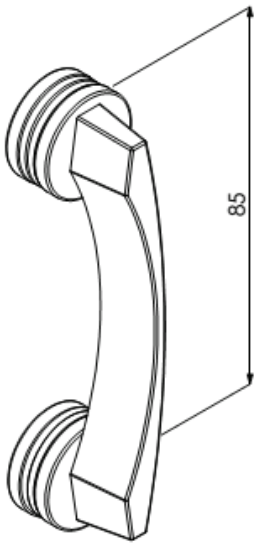

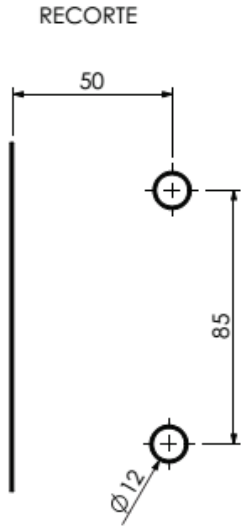

PUX 1670D
PUXADOR DUPLO P/PORTA
DE CORRER

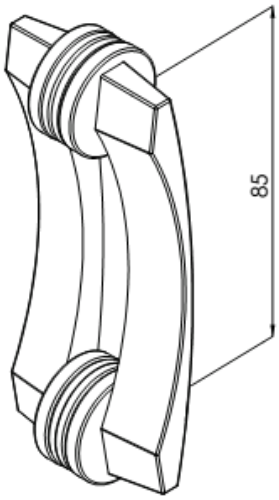

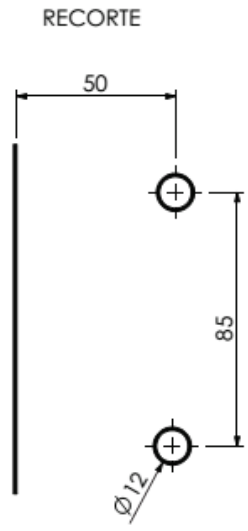

WWW.ALUMIFIX.COM.BR
FONE 41 3778 - 8888 - CEP - 81.650-240
Rua Cel. Luiz José dos Santos, 127 - Boqueirão - Curitiba - PR

LINHA VIDRO TEMPERADO

ROL 1122D
CARRINHO DUPLO PORTA TRILHO 1030P

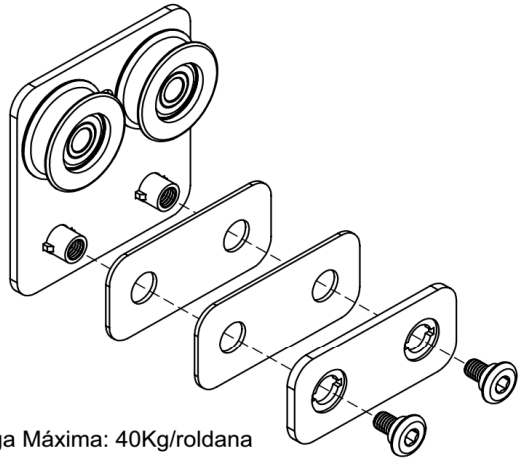

Carga Máxima: 40Kg/roldana

OBS: Para inverter a roldana, inverter as porcas e os parafusos.

RECORTE

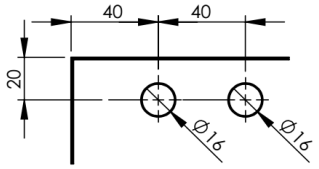

USINAGEM

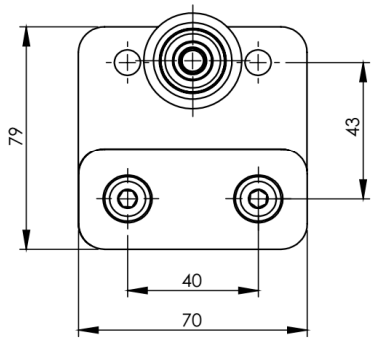

Parafuso inóx - usar chave sextavada 5mm (não fornecida)

ROL 1122DA
CARRO DUPLO LINHA SANTA MARINA

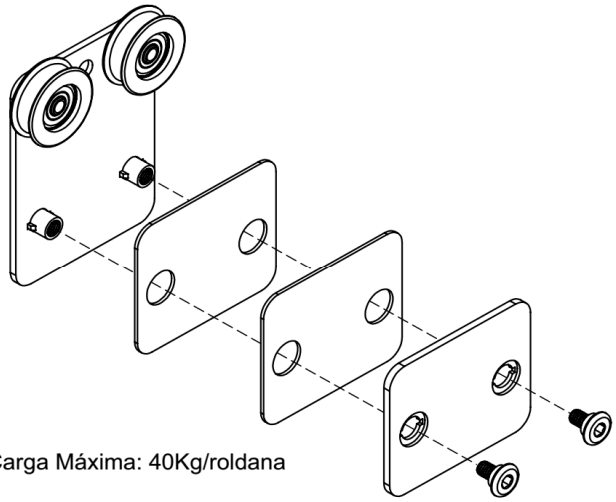

Carga Máxima: 40Kg/roldana

OBS: Para inverter a roldana, inverter as porcas e os parafusos.

RECORTE

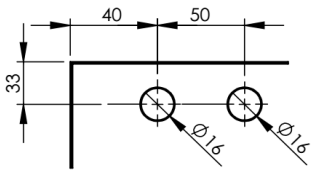

USINAGEM

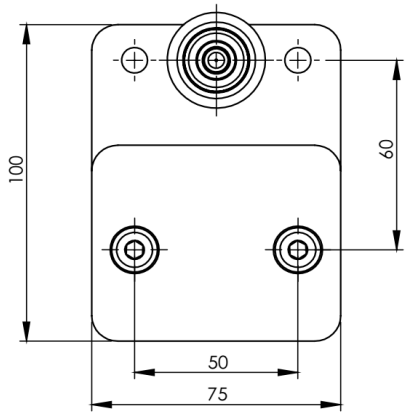

Parafuso inóx - usar chave sextavada 5mm (não fornecida)

WWW.ALUMIFIX.COM.BR
FONE 41 3778 - 8888 - CEP - 81.650-240
Rua Cel. Luiz José dos Santos, 127 - Boqueirão - Curitiba - PR

LINHA VIDRO TEMPERADO

ROL 1122M

MINI CARRINHO PORTA TRILHO 1030P

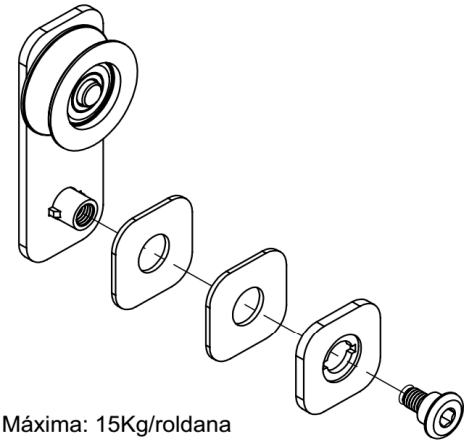

Carga Máxima: 15Kg/roldana

RECORTE

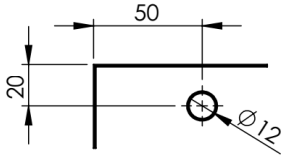

USINAGEM

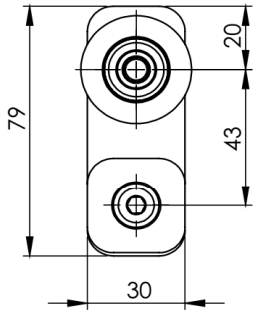

Parafuso inóx - usar chave sextavada 5mm (não fornecida)

OBS: Para inverter a roldana, inverter as porcas e os parafusos.

ROL 1122MA

CARRO MINI LINHA SANTA MARINA

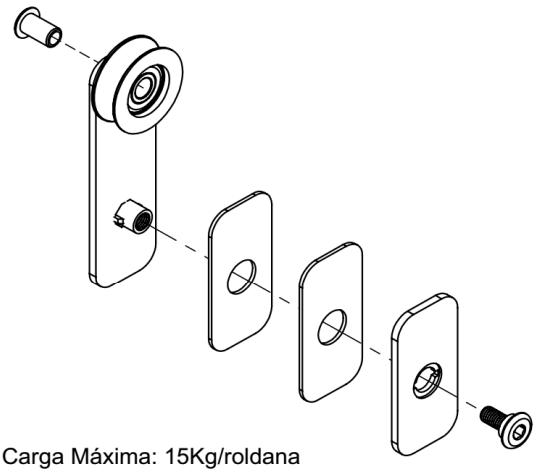

Carga Máxima: 15Kg/roldana

RECORTE

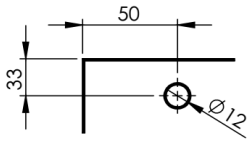

USINAGEM

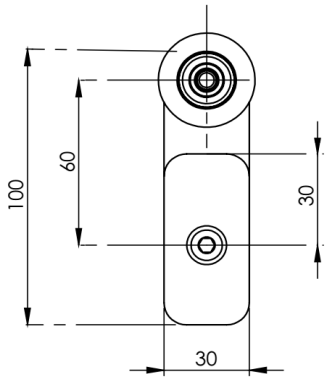

Parafuso inóx - usar chave sextavada 5mm (não fornecida)

OBS: Para inverter a roldana, inverter as porcas e os parafusos.

LINHA VIDRO TEMPERADO

ROL 1126S
CARRINHO DUPLO PORTA TRILHO 1030P

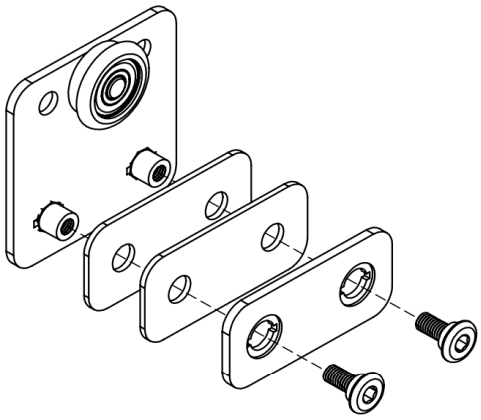

Carga Máxima: 25Kg/roldana

OBS: Para inverter a roldana, inverter as porcas e os parafusos.

RECORTE

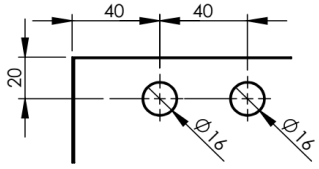

USINAGEM

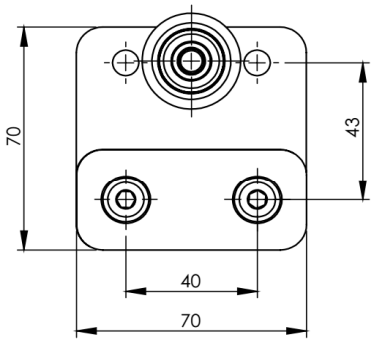

Parafuso inóx - usar chave sextavada 5mm (não fornecida)

ROL 1126SA
CARRO DUPLO LINHA SANTA MARINA

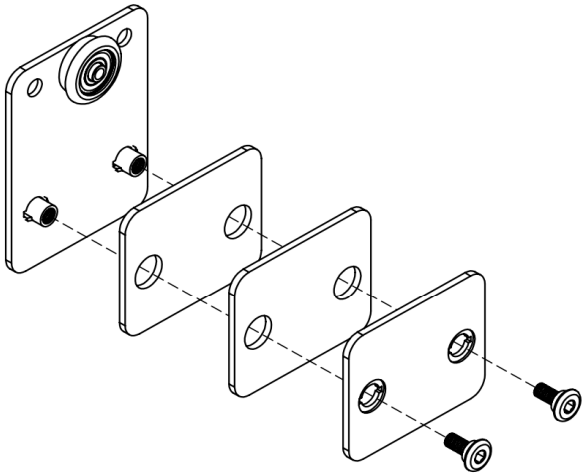

Carga Máxima: 25Kg/roldana

OBS: Para inverter a roldana, inverter as porcas e os parafusos.

RECORTE

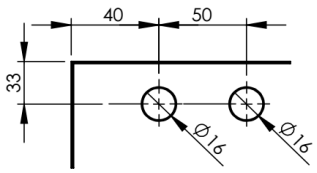

USINAGEM

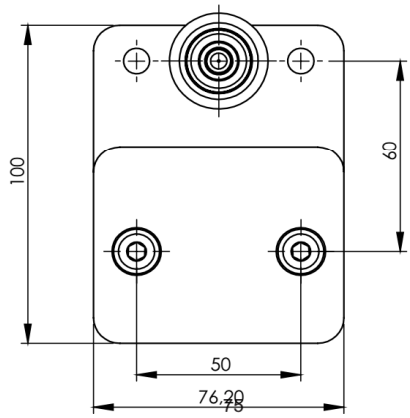

Parafuso inóx - usar chave sextavada 5mm (não fornecida)

WWW.ALUMIFIX.COM.BR
FONE 41 3778 - 8888 - CEP - 81.650-240
Rua Cel. Luiz José dos Santos, 127 - Boqueirão - Curitiba - PR

LINHA VIDRO TEMPERADO

ROL 1126D
CARRINHO DUPLO PORTA TRILHO 1030P

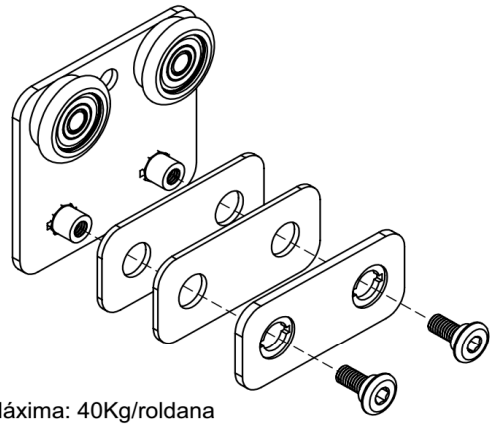

Carga Máxima: 40Kg/roldana

OBS: Para inverter a roldana, inverter as porcas e os parafusos.

RECORTE

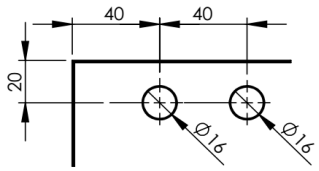

USINAGEM

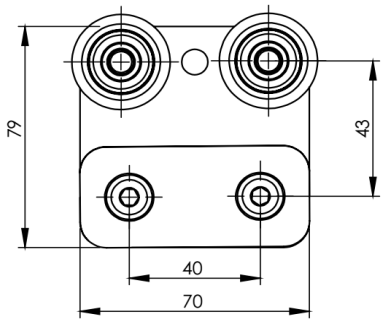

Parafuso inóx - usar chave sextavada 5mm (não fornecida)

ROL 1126DA
CARRO DUPLO LINHA SANTA MARINA

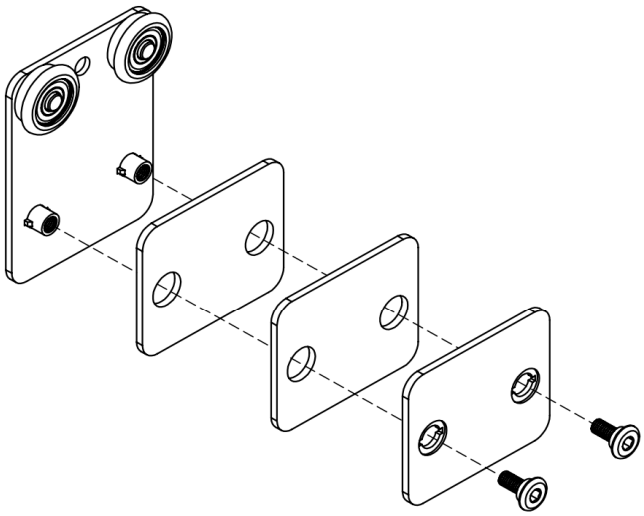

Carga Máxima: 40Kg/roldana

OBS: Para inverter a roldana, inverter as porcas e os parafusos.

RECORTE

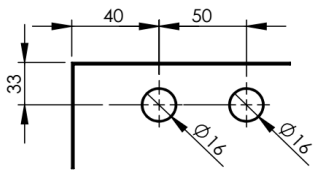

USINAGEM

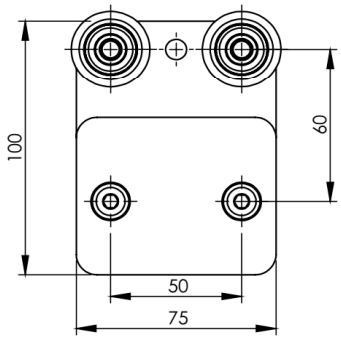

Parafuso inóx - usar chave sextavada 5mm (não fornecida)

Alumifix
perfis e acessórios para esquadrias

WWW.ALUMIFIX.COM.BR
FONE 41 3778 - 8888 - CEP - 81.650-240
Rua Cel. Luiz José dos Santos, 127 - Boqueirão - Curitiba - PR

LINHA VIDRO TEMPERADO

ROL 1126M
MINI CARRINHO PORTA TRILHO 1030

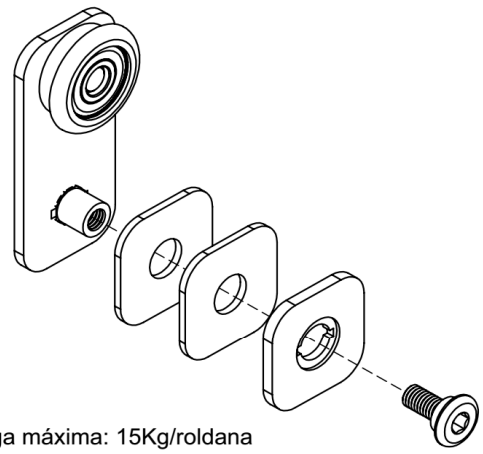

Carga máxima: 15Kg/roldana

OBS: Para inverter a roldana, inverter as porcas e os parafusos.

RECORTE

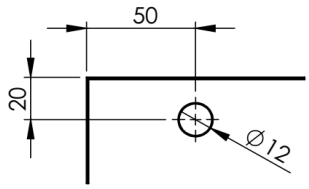

USINAGEM

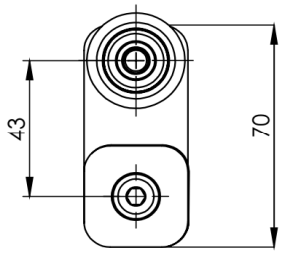

Parafuso inóx - usar chave sextavada 5mm
(não fornecida)

ROL 1126MA
MINI CARRINHO LINHA SANTA MARINA

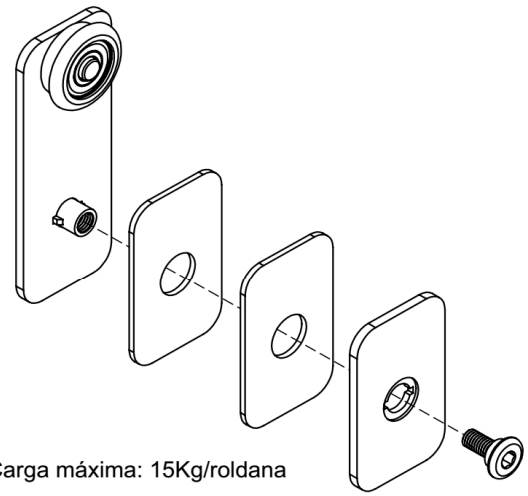

Carga máxima: 15Kg/roldana

OBS: Para inverter a roldana, inverter as porcas e os parafusos.

RECORTE

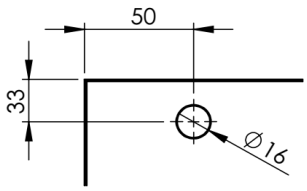

USINAGEM

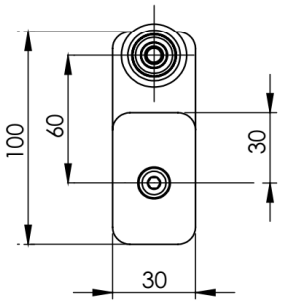

Parafuso inóx - usar chave sextavada 5mm
(não fornecida)

Alumifix
perfis e acessórios para esquadrias

WWW.ALUMIFIX.COM.BR
FONE 41 3778 - 8888 - CEP - 81.650-240
Rua Cel. Luiz José dos Santos, 127 - Boqueirão - Curitiba - PR

LINHA VIDRO TEMPERADO

ROL 1122S
CARRINHO SIMPLES PORTA TRILHO 1030P

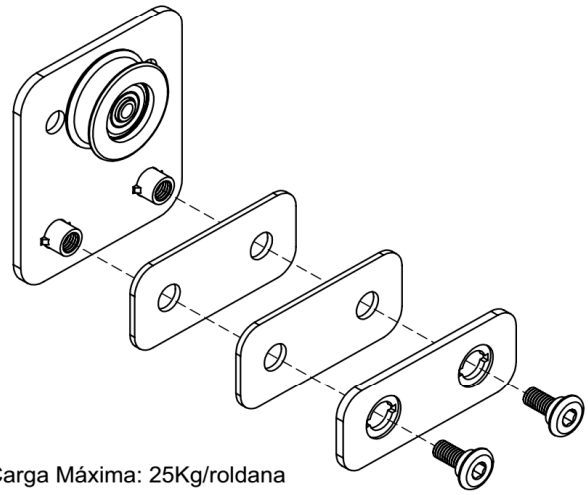

Carga Máxima: 25Kg/roldana

OBS: Para inverter a roldana, inverter as porcas e os parafusos.

RECORTE

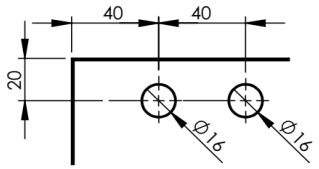

USINAGEM

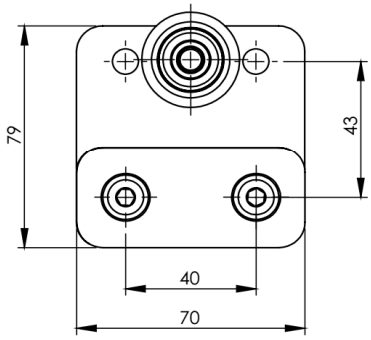

Parafuso inóx - usar chave sextavada 5mm (não fornecida)

ROL 1122SA
CARRO SIMPLES LINHA SANTA MARINA

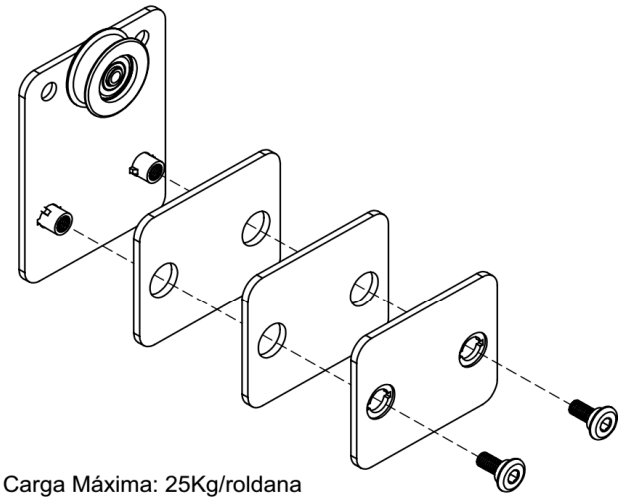

Carga Máxima: 25Kg/roldana

OBS: Para inverter a roldana, inverter as porcas e os parafusos.

RECORTE

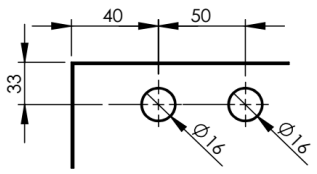

USINAGEM

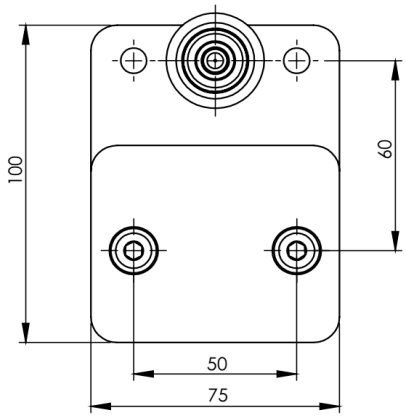

Parafuso inóx - usar chave sextavada 5mm (não fornecida)

WWW.ALUMIFIX.COM.BR
FONE 41 3778 - 8888 - CEP - 81.650-240
Rua Cel. Luiz José dos Santos, 127 - Boqueirão - Curitiba - PR

LINHA VIDRO TEMPERADO

ROL 1125
ROLDANA COM REGULAGEM(4mm)

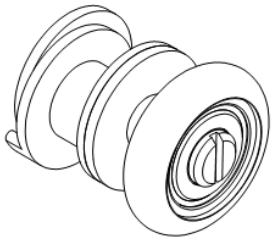

ROL 1125D
ROLDANA DUPLA S/REGULAGEM
COM BALANCIM

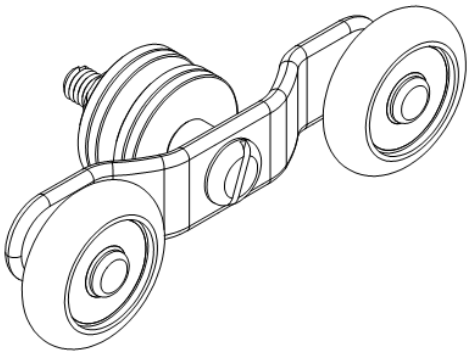

ROL 1125VRD
ROLDANA P/VITRINE DUPLA C/ROLAMENTO

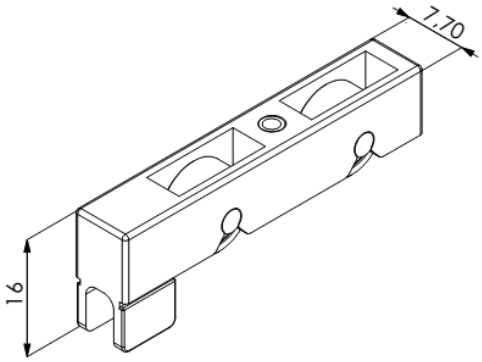

ROL 1125VR
ROLDANA P/VITRINE SIMPLES C/ROLAMENTO

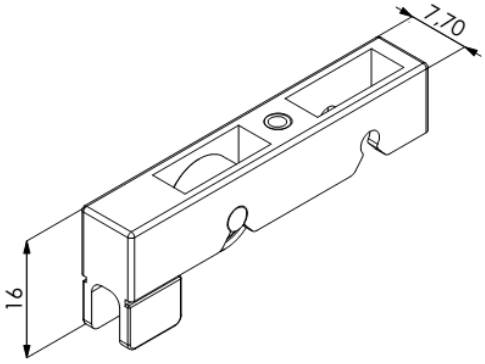

WWW.ALUMIFIX.COM.BR
FONE 41 3778 - 8888 - CEP - 81.650-240
Rua Cel. Luiz José dos Santos, 127 - Boqueirão - Curitiba - PR

LINHA VIDRO TEMPERADO

ROL 1127
ROLDANA C/REGULAGEM(4mm)

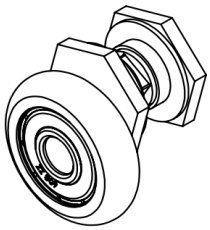

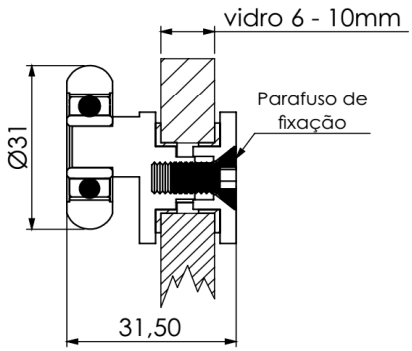

ROL 1129
ROLDANA C/REGULAGEM(4mm)

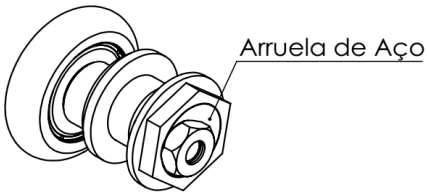

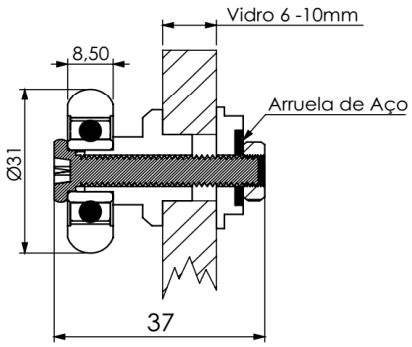

ROLDANAS
ROLDANA PARA VIDRO TEMPERADO

ROL 1126 - 1R

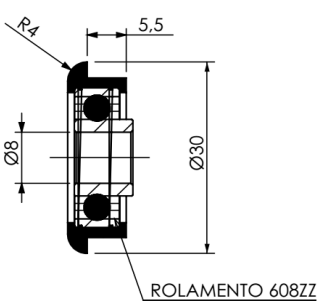

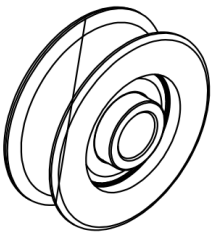

ROL 1122 - 1R

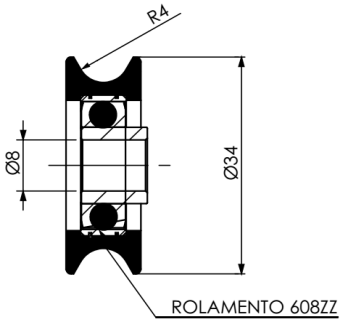

WWW.ALUMIFIX.COM.BR
FONE 41 3778 - 8888 - CEP - 81.650-240
Rua Cel. Luiz José dos Santos, 127 - Boqueirão - Curitiba - PR

LINHA VIDRO TEMPERADO

ROL 1150

ROLDANA DUPLA TRILHO 1030

CARGA MÁXIMA - 60Kg P/ FOLHA

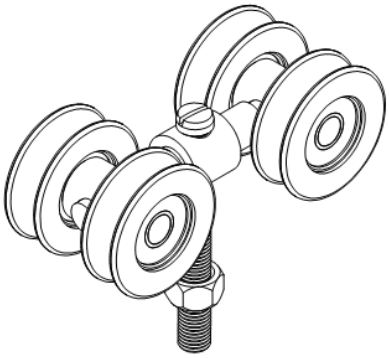

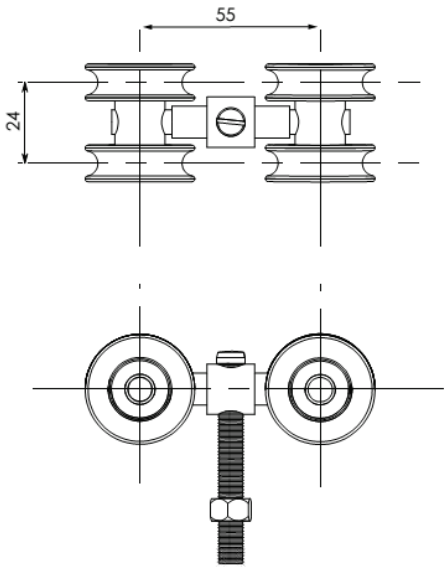

ROL 1150S

ROLDANA SIMPLES TRILHO 1030

CARGA MÁXIMA - 30Kg P/ FOLHA

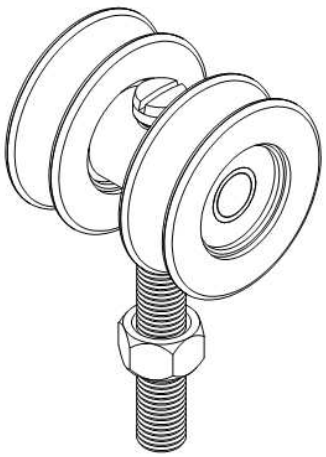

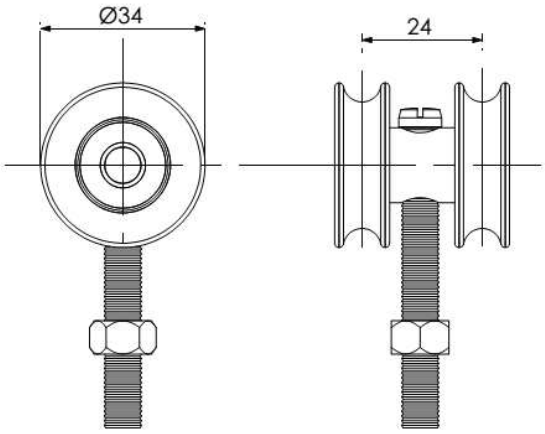

WWW.ALUMIFIX.COM.BR
FONE 41 3778 - 8888 - CEP - 81.650-240
Rua Cel. Luiz José dos Santos, 127 - Boqueirão - Curitiba - PR

LINHA VIDRO TEMPERADO

ROL 1148

ROLDANA SIMPLES EM ZAMAK
PARA BOX / ENGENHARIA VIDRO 6-10mm

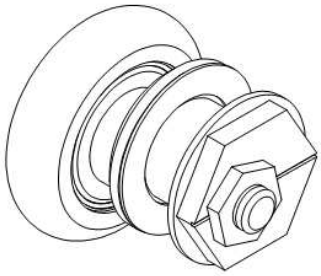

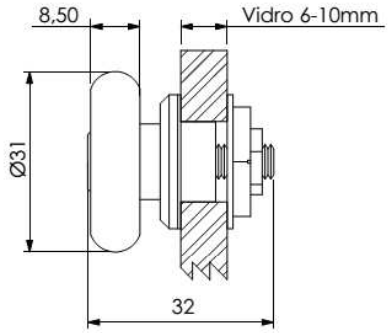

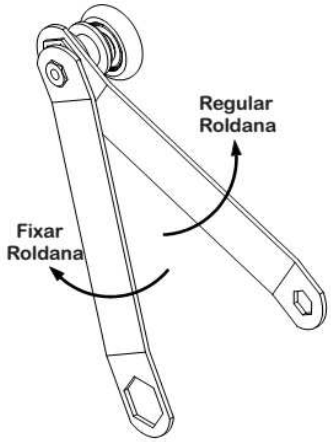

CHA 1175

ROL 1175

ROLDANA SIMPLES EM NYLON
PARA ENGENHARIA VIDRO 6-10mm

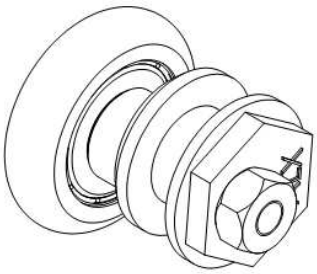

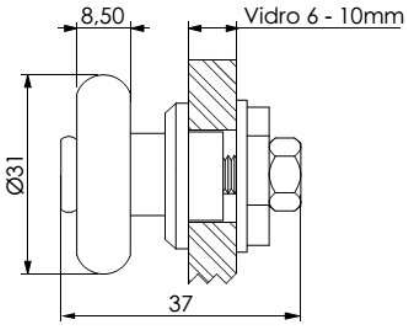

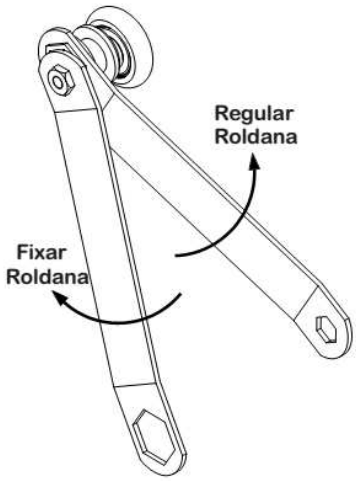

CHA 1175

WWW.ALUMIFIX.COM.BR
FONE 41 3778 - 8888 - CEP - 81.650-240
Rua Cel. Luiz José dos Santos, 127 - Boqueirão - Curitiba - PR

LINHA VIDRO TEMPERADO

ROL 1190

ROLDANA DUPLA VT C/ REGULAGEM C/ROLAMENTO

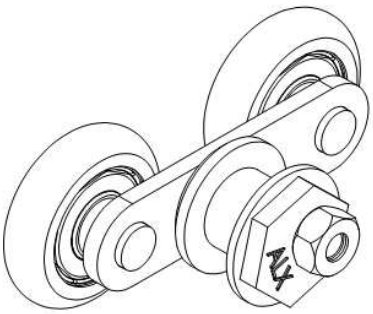

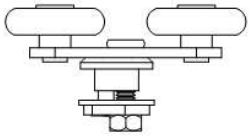

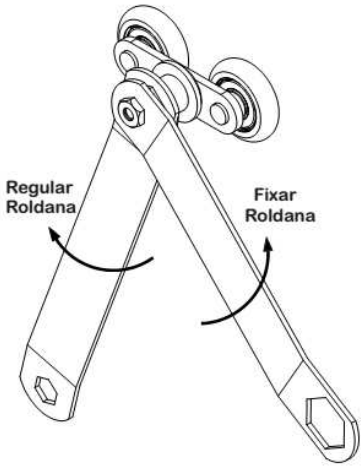

CHA 1175

SUP 1203

SUPORTE PARA BANDEIRA

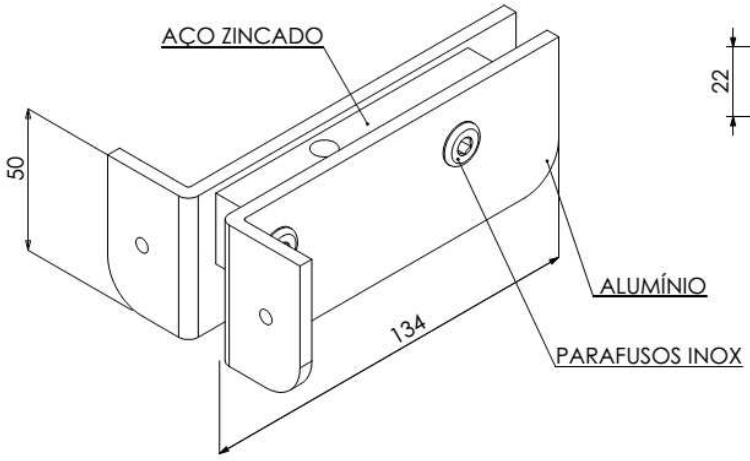

RECORTE

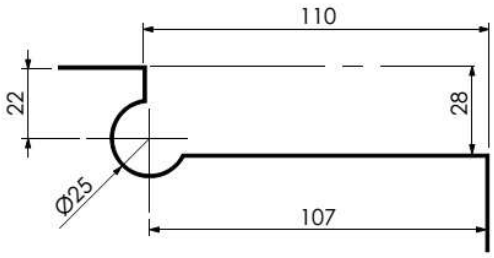

SUP 1203	PRETO
SUP 1203F	FOSCO
SUP 1203B	BRANCO
SUP 1203CR	CROMADO
SUP 1203BZ	BRONZE

WWW.ALUMIFIX.COM.BR
FONE 41 3778 - 8888 - CEP - 81.650-240
Rua Cel. Luiz José dos Santos, 127 - Boqueirão - Curitiba - PR

LINHA VIDRO TEMPERADO

SUP 1302
SUPORTE DE CANTO

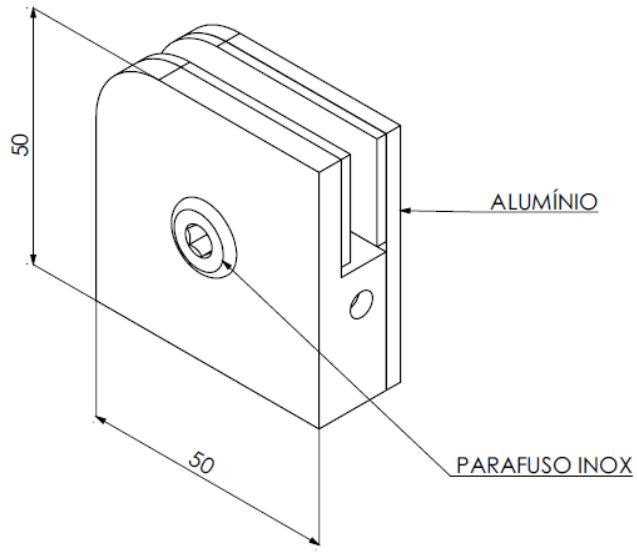

RECORTE

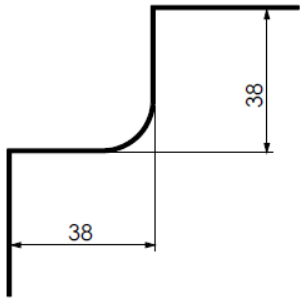

SUP 1302	PRETO
SUP 1302F	FOSCO
SUP 1302B	BRANCO
SUP 1302CR	CROMADO
SUP 1302BZ	BRONZE

SUP 1305
SUPORTE SEM NÚCLEO P/UNIÃO DE 2 VIDROS

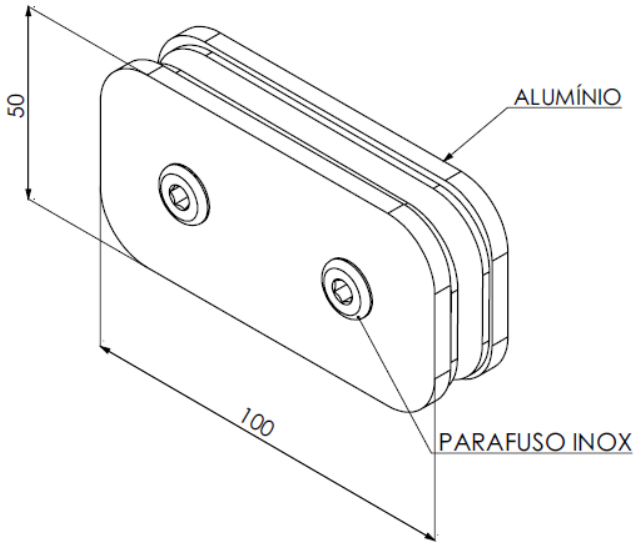

RECORTE

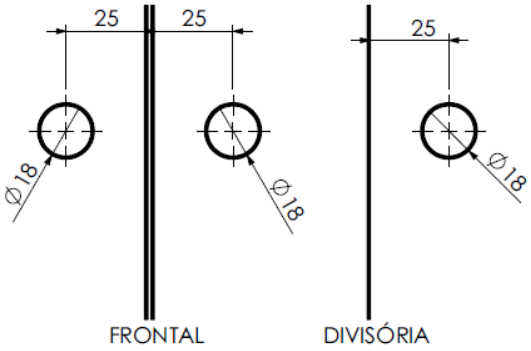

SUP 1305	PRETO
SUP 1305F	FOSCO
SUP 1305B	BRANCO
SUP 1305CR	CROMADO
SUP 1305BZ	BRONZE

WWW.ALUMIFIX.COM.BR
FONE 41 3778 - 8888 - CEP - 81.650-240
Rua Cel. Luiz José dos Santos, 127 - Boqueirão - Curitiba - PR

LINHA VIDRO TEMPERADO

SUP 1306

SUPORTE COM NÚCLEO P/UNIÃO DE 2 VIDROS

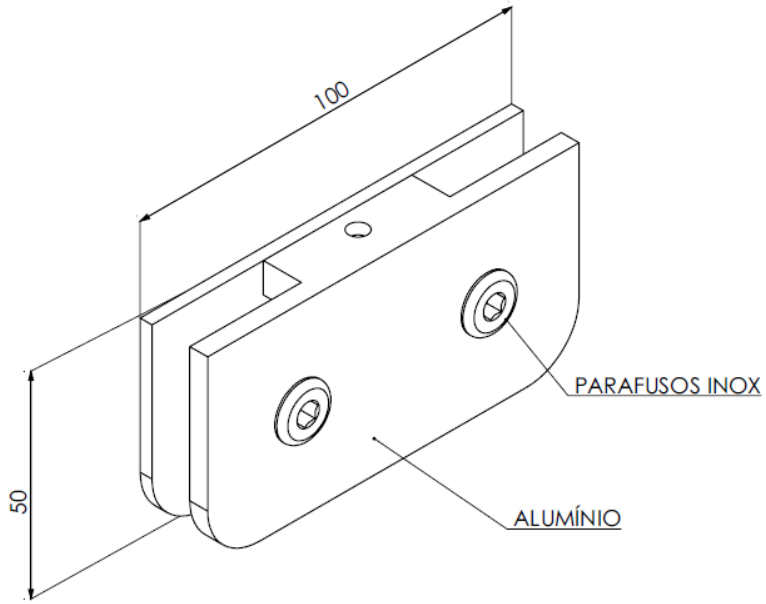

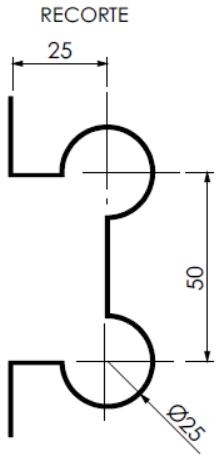

SUP 1306	PRETO
SUP 1306F	FOSCO
SUP 1306B	BRANCO
SUP 1306CR	CROMADO
SUP 1306BZ	BRONZE

SUP 1307

SUPORTE SEM NÚCLEO P/UNIÃO DE 3 VIDROS EM ''T''

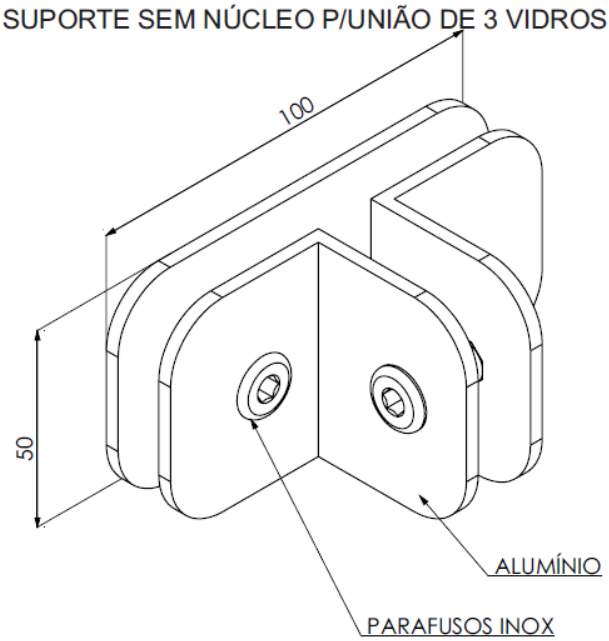

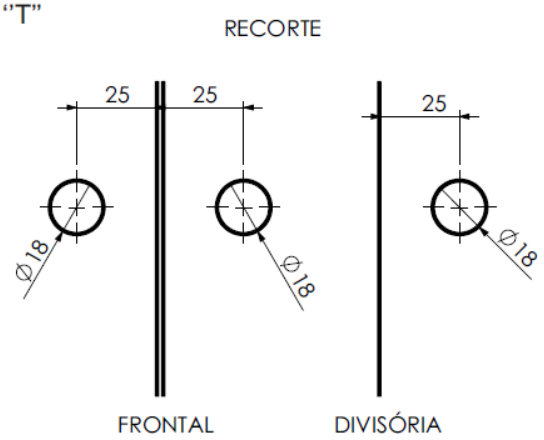

SUP 1307	PRETO
SUP 1307F	FOSCO
SUP 1307B	BRANCO
SUP 1307CR	CROMADO
SUP 1307BZ	BRONZE

WWW.ALUMIFIX.COM.BR
FONE 41 3778 - 8888 - CEP - 81.650-240
Rua Cel. Luiz José dos Santos, 127 - Boqueirão - Curitiba - PR

LINHA VIDRO TEMPERADO

SUP 1308

SUPORTE COM NÚCLEO P/UNIÃO DE 3 VIDROS EM "T"

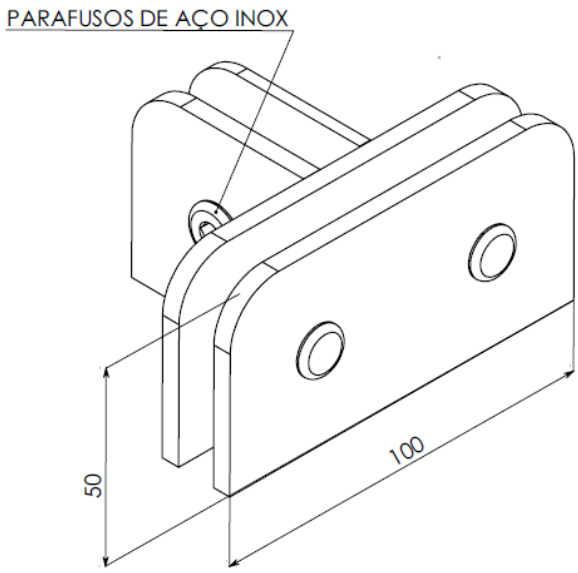

RECORTE

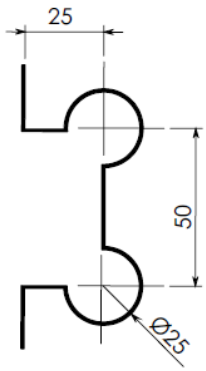

SUP 1308	PRETO
SUP 1308F	FOSCO
SUP 1308B	BRANCO
SUP 1308CR	CROMADO
SUP 1308BZ	BRONZE

SUP 1310

SUPORTE SEM NÚCLEO P/UNIÃO DE 3 VIDROS

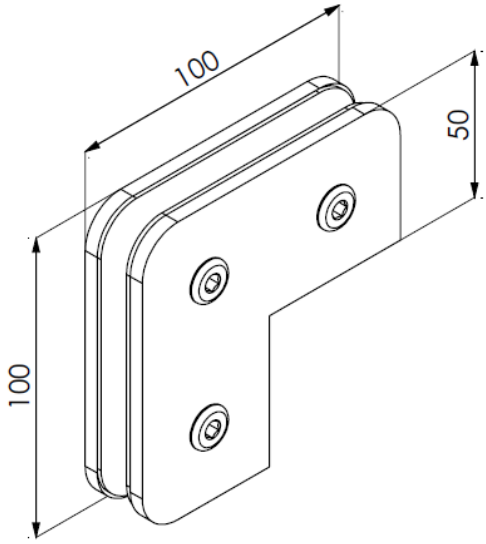

RECORTE

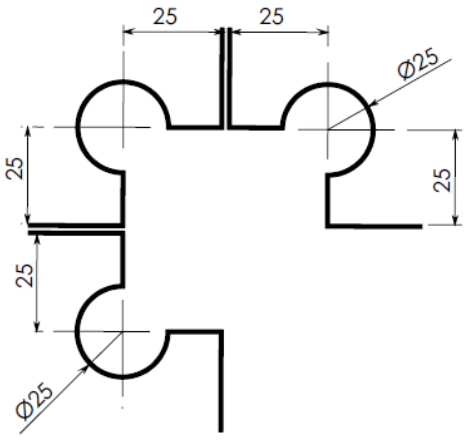

WWW.ALUMIFIX.COM.BR
FONE 41 3778 - 8888 - CEP - 81.650-240
Rua Cel. Luiz José dos Santos, 127 - Boqueirão - Curitiba - PR

LINHA VIDRO TEMPERADO

SUP 1316
SUPORTE PARA UNIÃO DE 4 VIDROS PARALELOS

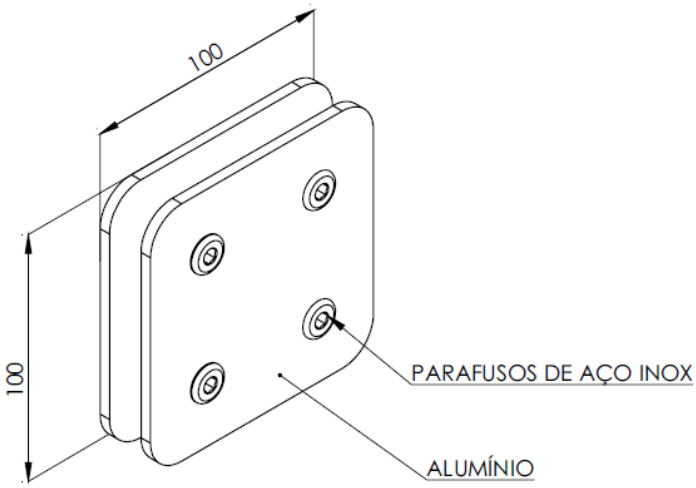

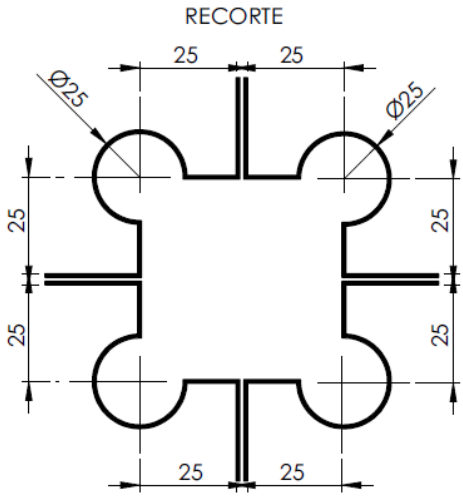

SUP 1310	PRETO
SUP 1310F	FOSCO
SUP 1310B	BRANCO
SUP 1310CR	CROMADO
SUP 1310BZ	BRONZE

SUP 1319
SUPORTE PARA UNIÃO DE 4 VIDROS A 90°

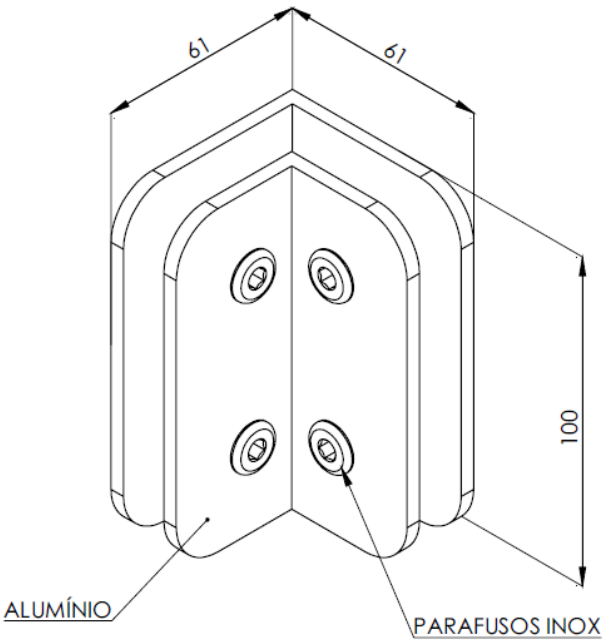

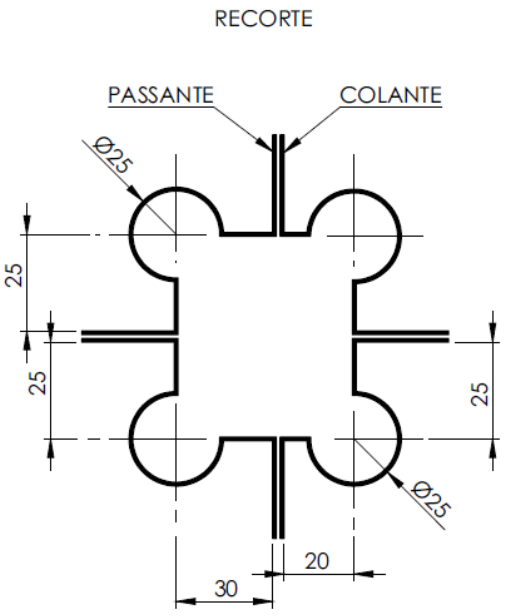

WWW.ALUMIFIX.COM.BR
FONE 41 3778 - 8888 - CEP - 81.650-240
Rua Cel. Luiz José dos Santos, 127 - Boqueirão - Curitiba - PR

LINHA VIDRO TEMPERADO

SUP 1320

SUPORTE PARA UNIÃO DE 2 VIDROS A 90º

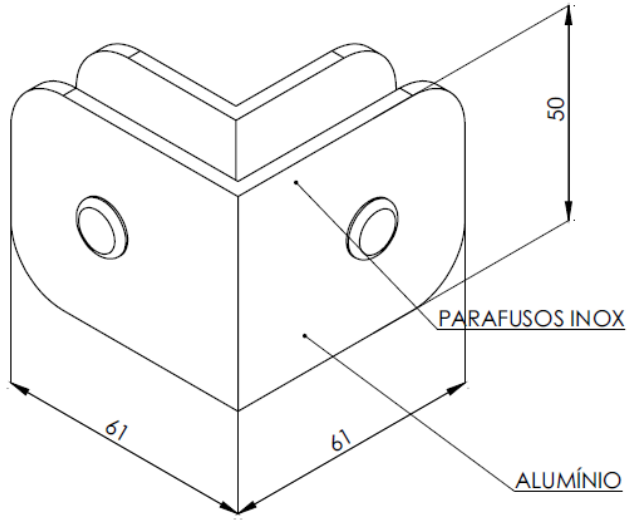

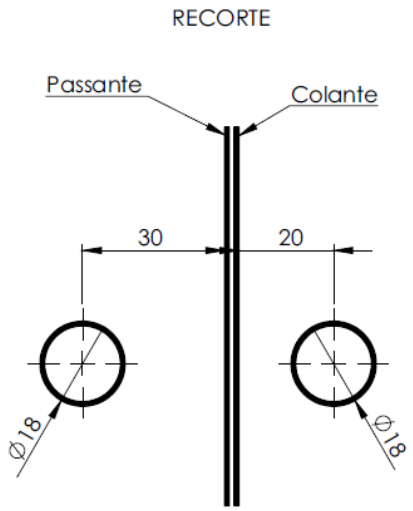

SUP 1321

SUPORTE PARA UNIÃO DE 2 VIDROS A 90º

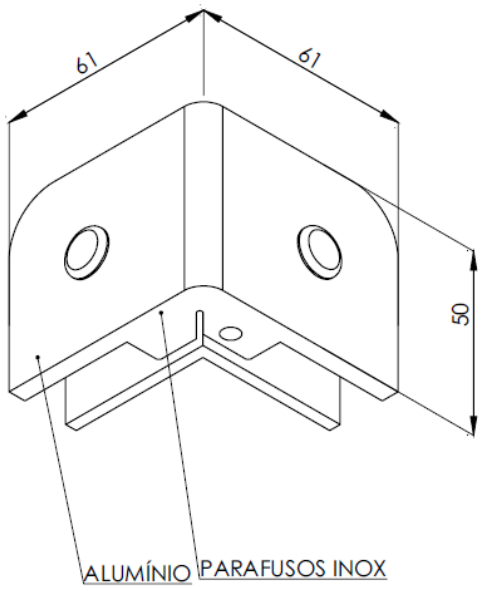

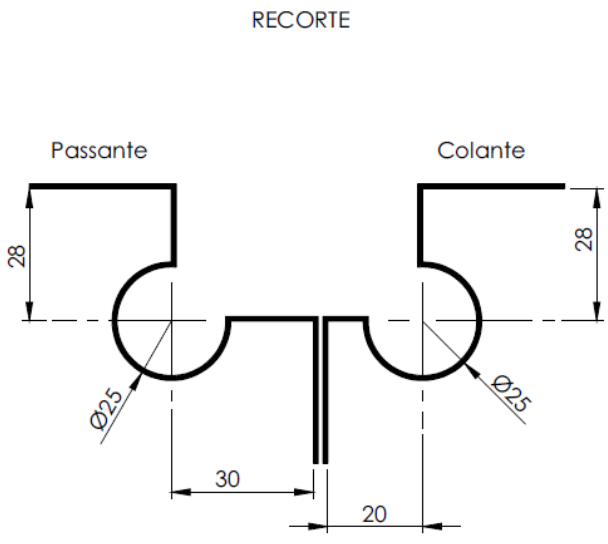

WWW.ALUMIFIX.COM.BR
FONE 41 3778 - 8888 - CEP - 81.650-240
Rua Cel. Luiz José dos Santos, 127 - Boqueirão - Curitiba - PR

LINHA VIDRO TEMPERADO

SUP 1323

SUPORTE PARA UNIÃO DE 4 VIDROS PERPENDICULARES

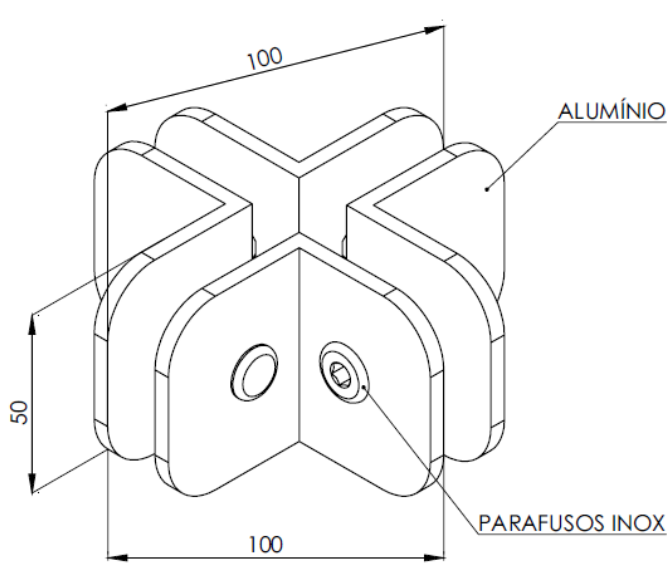

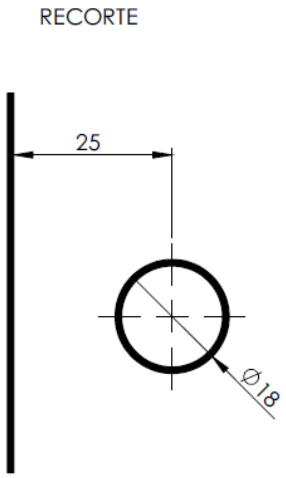

SUP 1325

SUPORTE PARA FIXAÇÃO DO TRILHO-1030 NA PAREDE

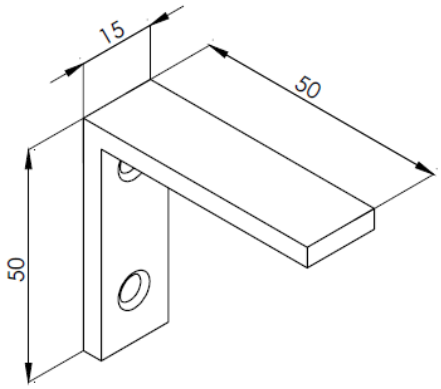

WWW.ALUMIFIX.COM.BR
FONE 41 3778 - 8888 - CEP - 81.650-240
Rua Cel. Luiz José dos Santos, 127 - Boqueirão - Curitiba - PR

LINHA VIDRO TEMPERADO

SUP 1326
SUPORTE PARA FIXAÇÃO

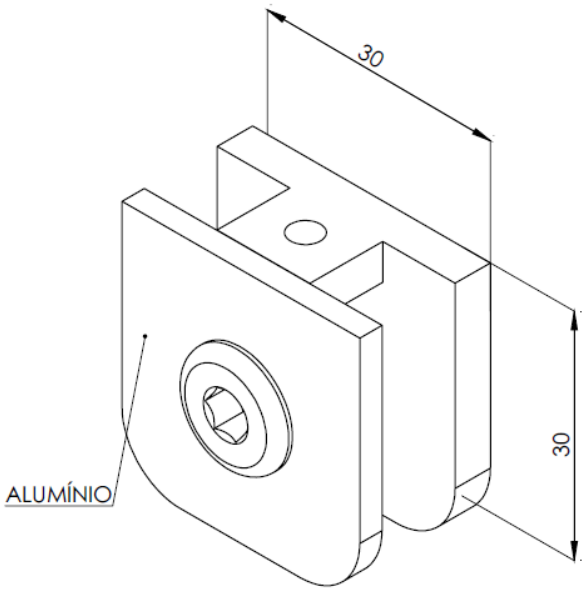

RECORTE

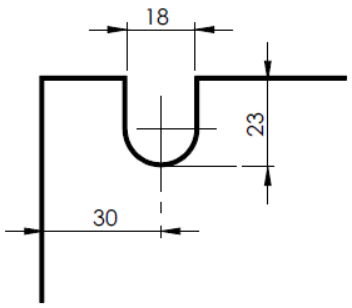

SUP 1326	PRETO
SUP 1326F	FOSCO
SUP 1326B	BRANCO
SUP 1326CR	CROMADO
SUP 1326BZ	BRONZE

SUP 1329
SUPORTE CENTRAL PARA FIXAÇÃO DE VIDRO

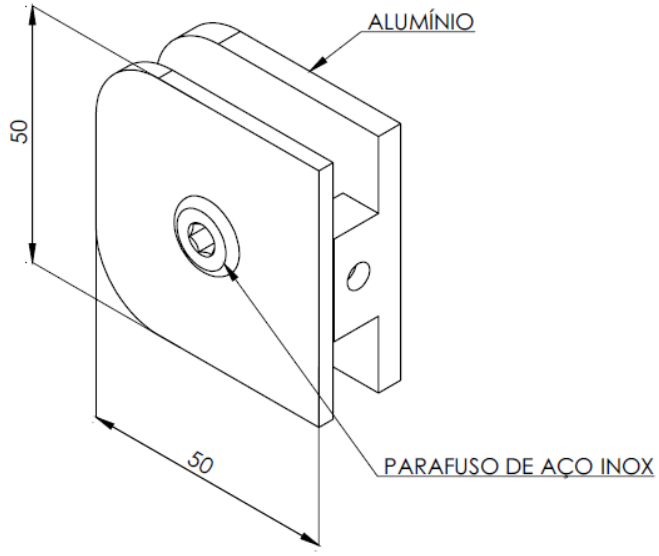

RECORTE

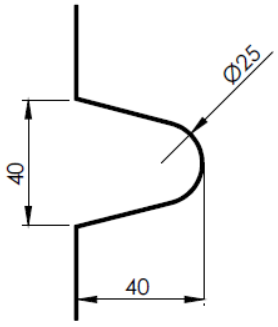

SUP 1329	PRETO
SUP 1329F	FOSCO
SUP 1329B	BRANCO
SUP 1329CR	CROMADO
SUP 1329BZ	BRONZE

WWW.ALUMIFIX.COM.BR
FONE 41 3778 - 8888 - CEP - 81.650-240
Rua Cel. Luiz José dos Santos, 127 - Boqueirão - Curitiba - PR

LINHA VIDRO TEMPERADO

SUP 1333
SUPORTE PARA PRATELEIRA

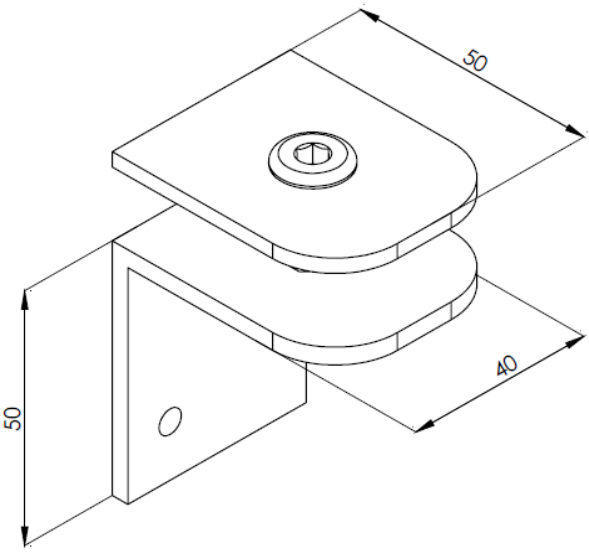

RECORTE

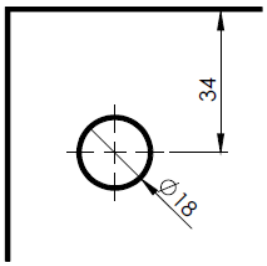

SUP 1333	PRETO
SUP 1333F	FOSCO
SUP 1333B	BRANCO
SUP 1333CR	CROMADO
SUP 1333BZ	BRONZE

SUP 1336
CANTONEIRA COMPLETA PARA "SÓ VIDROS" COM PAR-1003

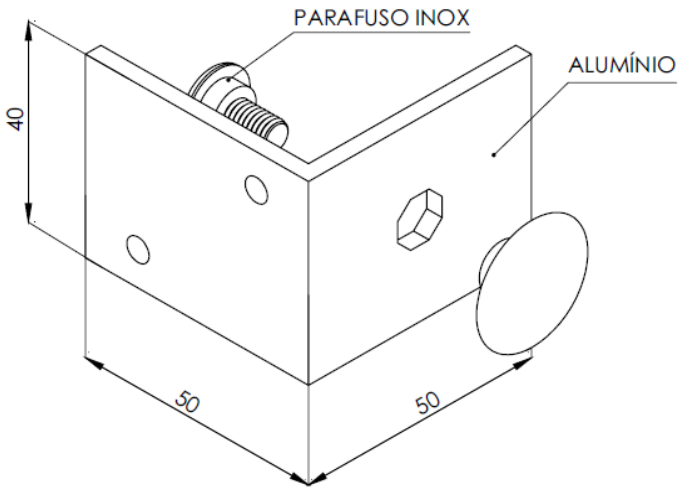

RECORTE

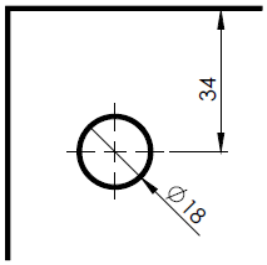

SUP 1336	PRETO
SUP 1336F	FOSCO
SUP 1336B	BRANCO
SUP 1336CR	CROMADO
SUP 1336BZ	BRONZE

WWW.ALUMIFIX.COM.BR
FONE 41 3778 - 8888 - CEP - 81.650-240
Rua Cel. Luiz José dos Santos, 127 - Boqueirão - Curitiba - PR

LINHA VIDRO TEMPERADO

SUP 1340
SUPORTE DE CANTO C/ROSCA PARA ROLDANA

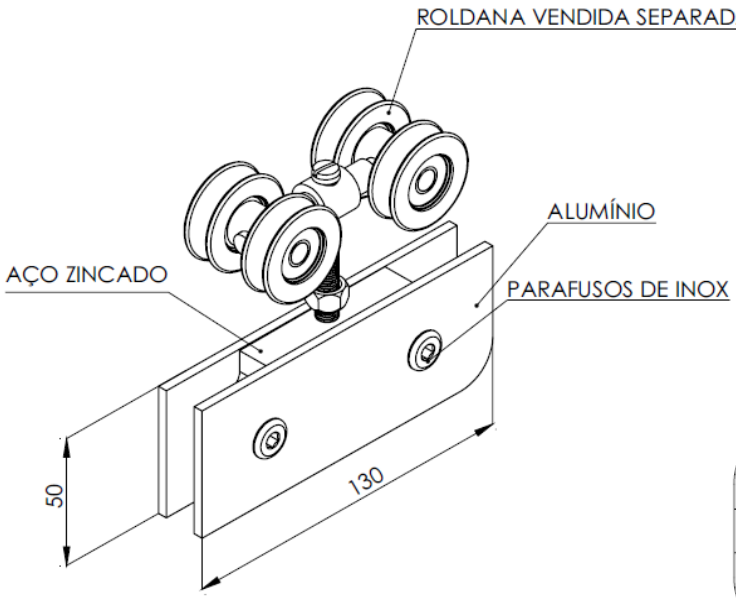

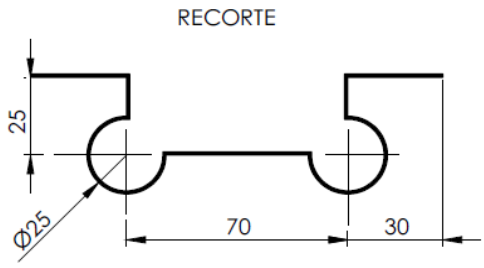

SUP 1340	PRETO
SUP 1340F	FOSCO
SUP 1340B	BRANCO
SUP 1340BH	BRILHANTE
SUP 1340BZ	BRONZE

SUP 1341
SUPORTE DE CENTRO C/ROSCA PARA ROLDANA

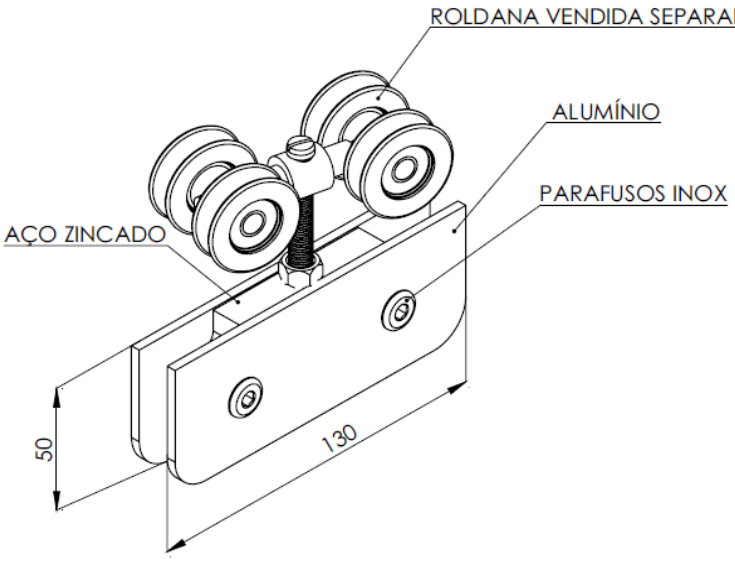

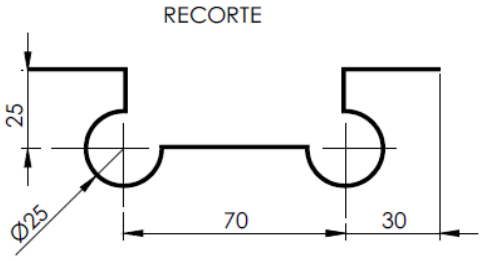

SUP 1341	PRETO
SUP 1341F	FOSCO
SUP 1341B	BRANCO
SUP 1341BH	BRILHANTE
SUP 1341BZ	BRONZE

WWW.ALUMIFIX.COM.BR
FONE 41 3778 - 8888 - CEP - 81.650-240
Rua Cel. Luiz José dos Santos, 127 - Boqueirão - Curitiba - PR

SUPORTE PARA PRATELEIRAS DE VIDRO

SUP FD 6
SUPORTE FENDA 6mm METAL

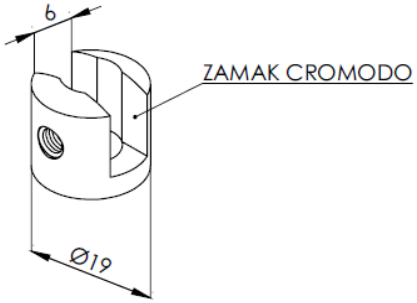

SUP FD 8
SUPORTE FENDA 8mm METAL

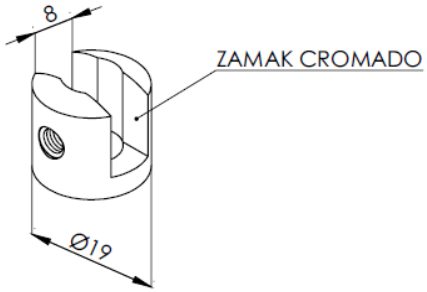

SUP FD 10
SUPORTE FENDA 10mm METAL

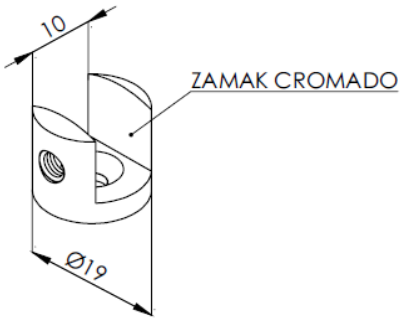

SUP FD 12
SUPORTE FENDA 12mm METAL

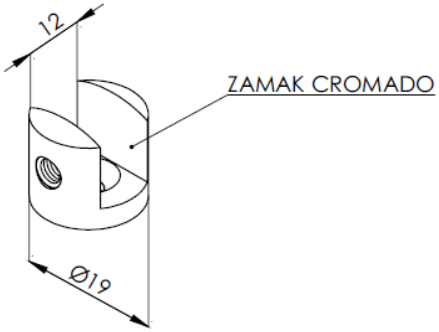

SUP FD 20
SUPORTE FENDA 20mm METAL

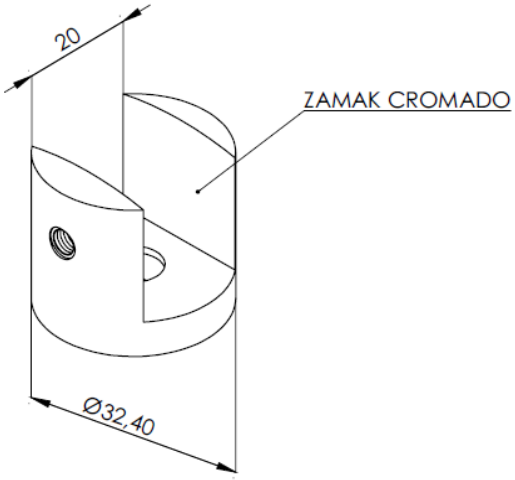

BOT 2002
BOTÃO PLÁSTICO CROMO

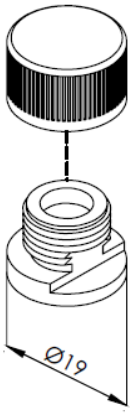

WWW.ALUMIFIX.COM.BR
FONE 41 3778 - 8888 - CEP - 81.650-240
Rua Cel. Luiz José dos Santos, 127 - Boqueirão - Curitiba - PR

LINHA VIDRO TEMPERADO

TRIN 1519
TRINCO INFERIOR

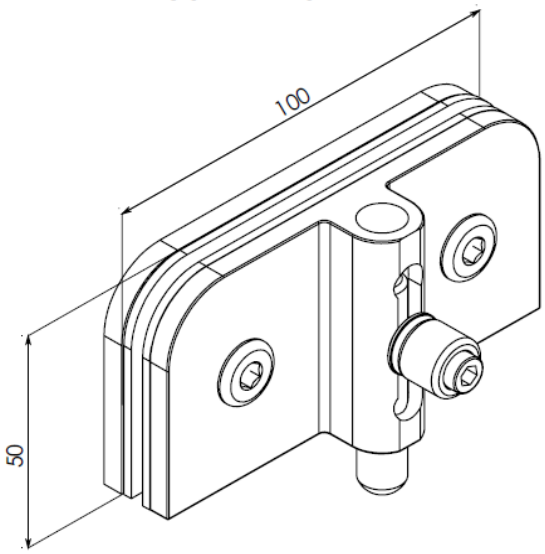

RECORTE

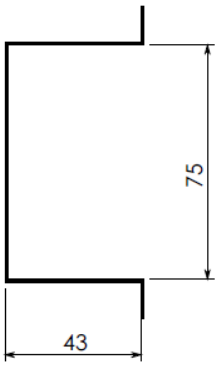

TRIN 1519	PRETO
TRIN 1519F	FOSCO
TRIN 1519B	BRANCO
TRIN 1519BH	BRILHANTE
TRIN 1519BZ	BRONZE

TRIN 1521
TRINCO INFERIOR

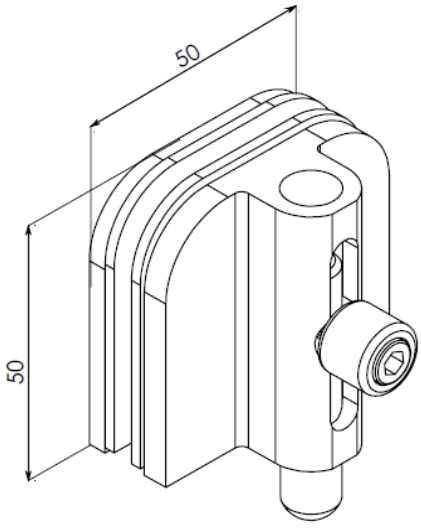

RECORTE

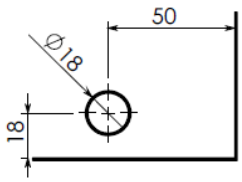

1521 E 1521L PARA
PORTA DE ABRIR

1521 PARA PORTA E
JANELAS DE CORRER
COM GUIA INFERIOR

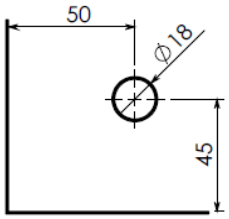

TRIN 1521	PRETO
TRIN 1521F	FOSCO
TRIN 1521B	BRANCO
TRIN 1521BH	BRILHANTE
TRIN 1521BZ	BRONZE

WWW.ALUMIFIX.COM.BR
FONE 41 3778 - 8888 - CEP - 81.650-240
Rua Cel. Luiz José dos Santos, 127 - Boqueirão - Curitiba - PR

LINHA VIDRO TEMPERADO

TRIN 1523
TRINCO CENTRAL P/BASCULANTE

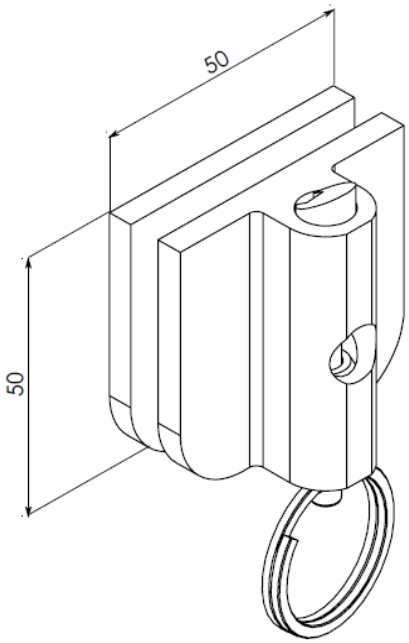

RECORTE

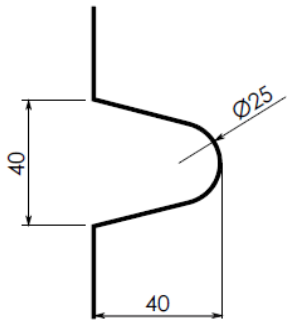

TRIN 1523	PRETO
TRIN 1523F	FOSCO
TRIN 1523B	BRANCO
TRIN 1523BH	BRILHANTE
TRIN 1523BZ	BRONZE

TRIN 1813
TRINCO CENTRAL P/PORTA DE CORRER PERMITE TRANPASSE

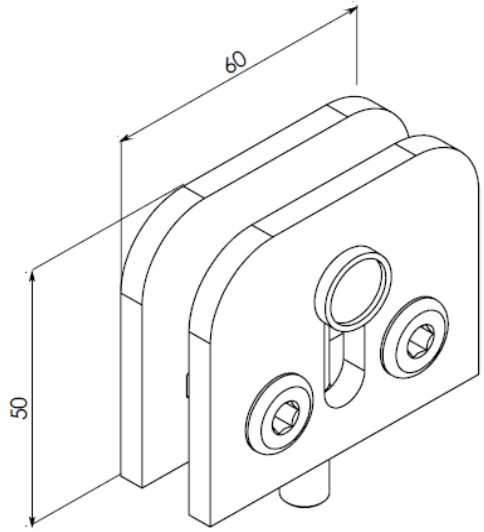

RECORTE

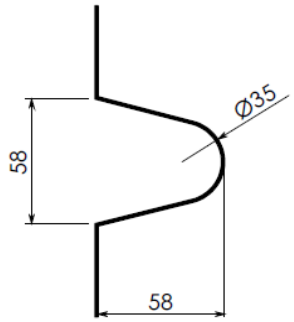

TRIN 1813P	PRETO
TRIN 1813PF	FOSCO
TRIN 1813PB	BRANCO
TRIN 1813PBH	BRILHANTE
TRIN 1813PBZ	BRONZE